Design / **2021**

intesa

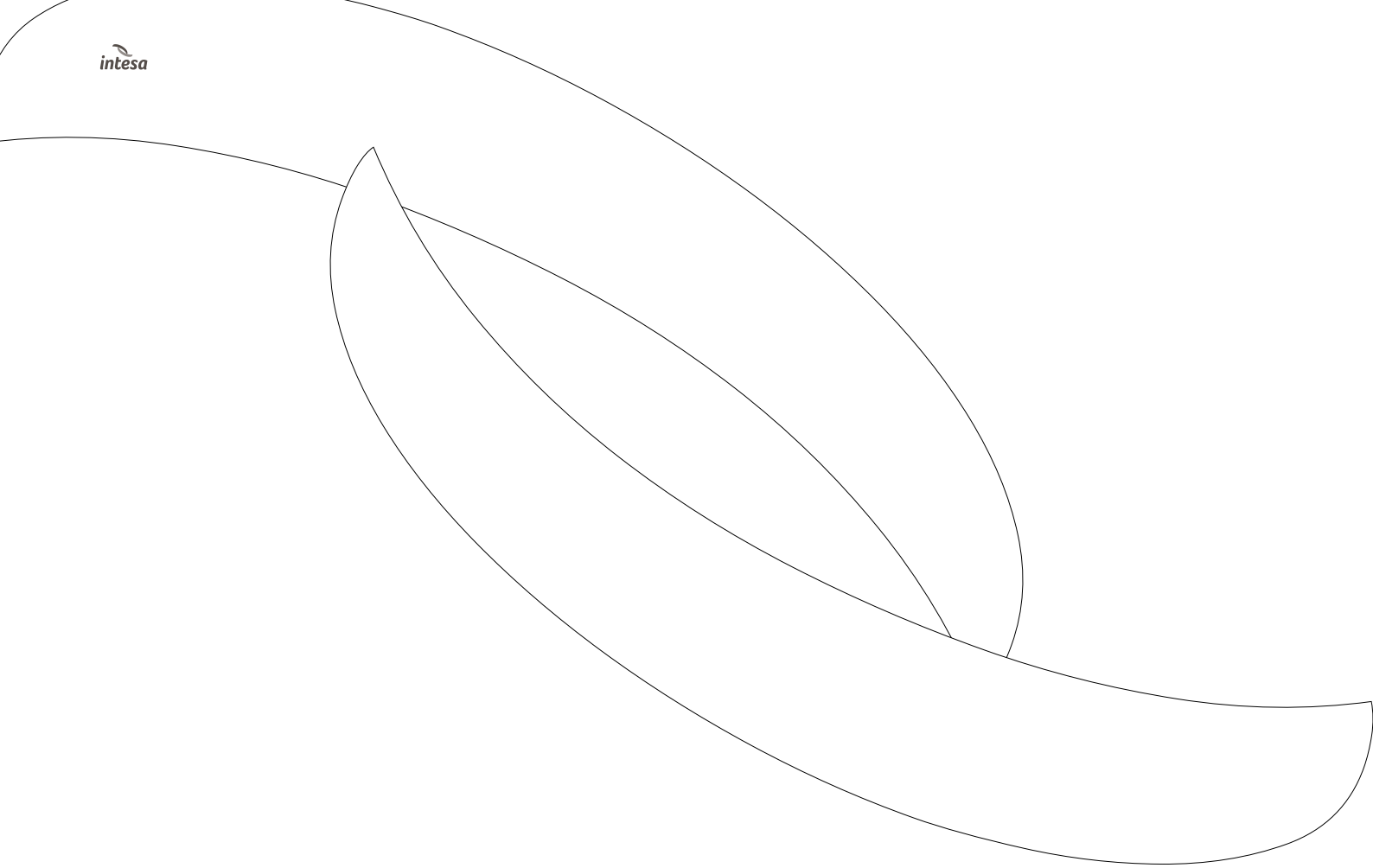

Indice

Design / **04**

Arredo bagno / **36**
Top lavabi e Rivestimento / **58**
Accessori Bagno / **64**
Sanitari / **78**
Lavabi d'arredo / **96**
Vasche / **106**
Piatti doccia / **110**
Box doccia / **142**
Rubinetterie / **158**
Miscelatori cucina / **214**
Scaldasalviette / **218**
Accessori / **222**
Lavanderia / **224**

in my
heart

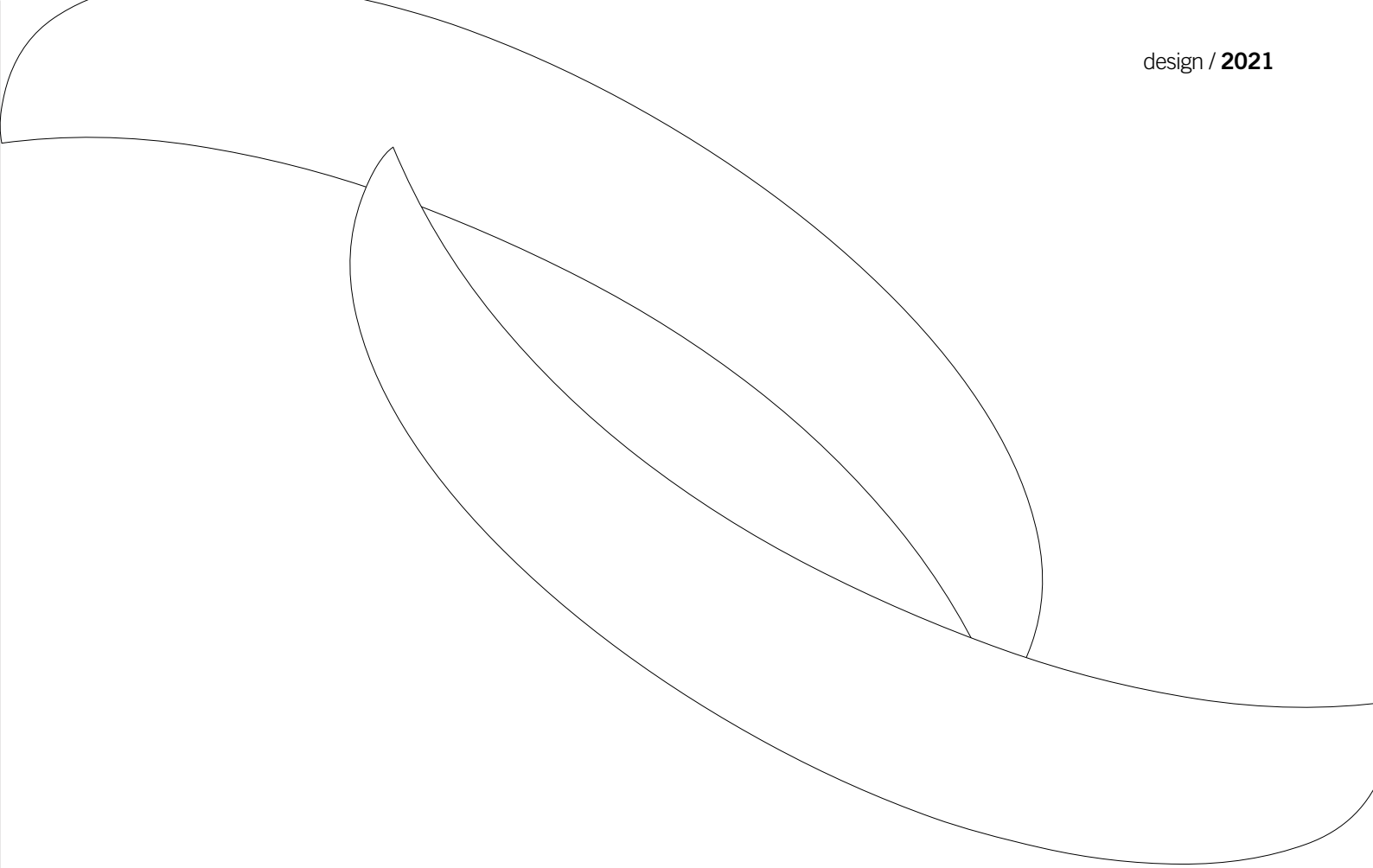

Design

intesa

Mobile **Glow**
Lavabo **Cognac**
Rubinetteria **Principe**
Colonna Doccia **Rome**

Mobile **Glow**
Lavabo **Millerighe**
Rubinetteria **Principe**

Mobile **Glow**
Lavabo **Millerighe**
Rubinetteria **Principe**

Mobile **Glow**
Lavabo **Scalino 55**
Rubinetteria **Maggiore**
Box Doccia **Nexo**
Colonna Doccia **Rome**

Mobile **Glow**
Lavabo e Top **Glow HPL**

Mobile **Glow**
Lavabo e Top **Aquathec**
Box Doccia **Nexo**
Colonna Doccia **Rome**

Mobile **House**
Rubinetteria **Principe**
Vasca **New Rosy**
Scaldasalviette **Tower Cromo**
Specchio Lampada Led **House**

Mobile **House**
Rubinetteria **Principe**
Specchio Lampada Led

Sanitari **Proxima**
Rubinetteria **Principe**

Rubinetteria **Principe**
Scaldasalviette **Tower Cromo**

Vasca **New Rosy**

Mobile **House**
Lavabo **Tai**
Rubinetteria **Maggiore**
Box Doccia **Kalix**
Colonna Doccia **Rome**
Piatto Doccia **Stone**
Sanitari **Principe**
Specchio **House**

Rubinetteria **Maggiore**
Sanitari **Principe**

Box Doccia **Kalix**
Braccio Doccia **Rome**
Piatto Doccia **Stone**

Mobile **House**
Lavabo **Ciotola**
Rubinetteria **Principe**

Mobile **House**
Lavabo **Ciotola**
Rubinetteria **Principe**
Specchio **House**

Mobile **Zara**
Rubinetteria **Time**
Box Doccia **London**
Rubinetteria Doccia **Rome**
Piatto Doccia **Line**
Sanitari **Proxima**
Specchio Lampada Led **House**

Mobile **Zara**
Rubinetteria **Maggiore**

Box Doccia **London**
Rubinetteria Doccia **Rome**
Piatto Doccia **Line**

Mobile **Zara**
Rubinetteria **Maggiore**
Specchio Lampada Led **Zara**

Sanitari **Proxima**
Rubinetteria **Time**

Mobile **Zara**
Rubinetteria **Zefiro**
Sanitari **Proxima**
Scaldasalviette **Tower Cromo**
Specchio Lampada Led **Zara**

Sanitari **Proxima**
Scaldasalviette **Tower Cromo**

Rubinetteria **Zefiro**
Scaldasalviette **Tower Cromo**
Specchio Lampada Led

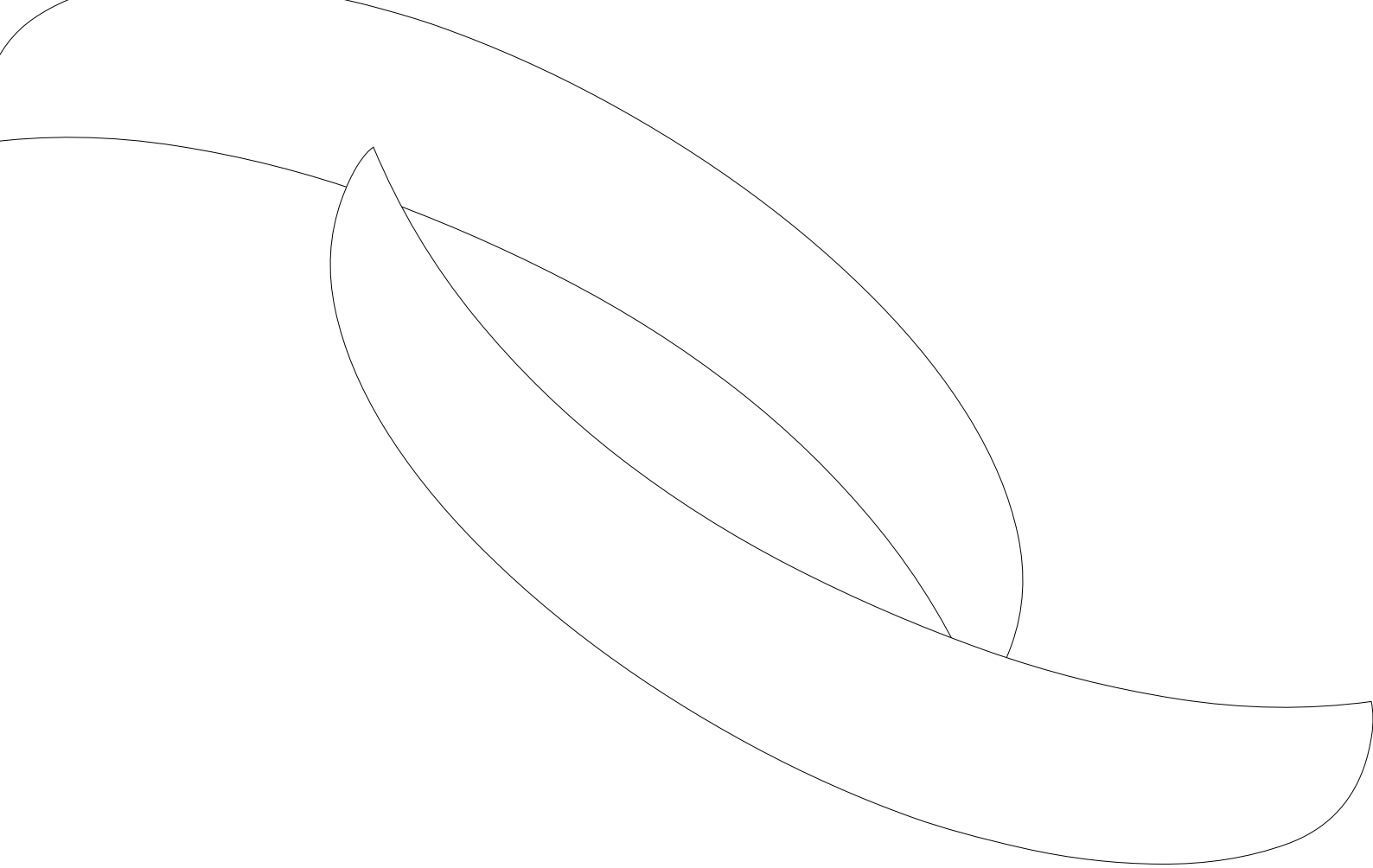

Arredo bagno / **36**
Top lavabi e Rivestimento / **58**
Accessori Bagno / **64**
Sanitari / **78**
Lavabi d’arredo / **96**
Vasche / **106**
Piatti doccia / **110**
Box doccia / **142**
Rubinetterie / **158**
Miscelatori cucina / **214**
Scaldasalviette / **218**
Accessori / **222**
Lavanderia / **224**

Informazioni teniche

intesa Arredo bagno Glow

Arredo bagno

Glow

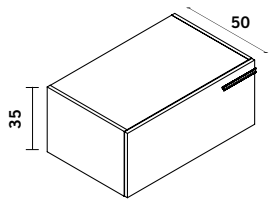

DESCRIZIONE	CODICE	COLORE	DIMENSIONE
Base 1 cassettone laccato maniglia cromata	**023666**	Opaco	**L. 119,5 cm**
	023669	Lucido	
Specificando in ordine senza maniglia, verrà inserito il push-pull	**023665**	Opaco	**L. 99,5 cm**
	023668	Lucido	
	023664	Opaco	**L. 79,5 cm**
	023667	Lucido	
	023662	Opaco	**L. 59,5 cm**
	023663	Lucido	

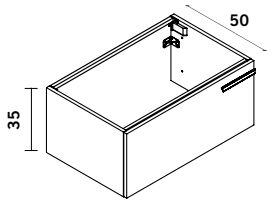

DESCRIZIONE	CODICE	COLORE	DIMENSIONE
Base porta lavabo 1 cassettone laccato maniglia cromata	**023678**	Opaco	**L. 119,5 cm**
	023679	Lucido	
Specificando in ordine senza maniglia, verrà inserito il push-pull	**023676**	Opaco	**L. 99,5 cm**
	023677	Lucido	
	023674	Opaco	**L. 79,5 cm**
	023675	Lucido	
	023672	Opaco	**L. 59,5 cm**
	023673	Lucido	

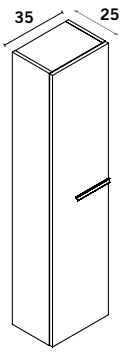

DESCRIZIONE	CODICE	COLORE	DIMENSIONE
Colonna 1 anta dx e sx laccato maniglia cromata	**023680**	Opaco	**dx H. 182 cm**
	023681	Lucido	
	023682	Opaco	**sx H. 182 cm**
	023683	Lucido	
	023684	Opaco	**dx H. 147 cm**
	023685	Lucido	
	023686	Opaco	**sx H. 147 cm**
	023687	Lucido	

Arredo bagno

Glow

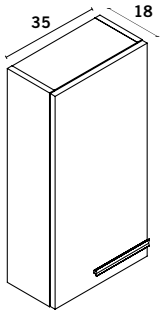

DESCRIZIONE	CODICE	COLORE	DIMENSIONE
Pensile 1 anta dx e sx laccato maniglia cromata	**023688**	Opaco	**dx H. 70 cm**
	023689	Lucido	
	023690	Opaco	**sx H. 70 cm**
	023691	Lucido	

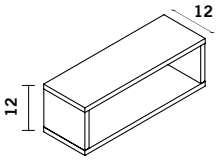

DESCRIZIONE	CODICE	COLORE	DIMENSIONE
Elemento giorno 35 orizzontale o verticale laccato	**023692**	Opaco	**orizzontale L. 35 x H. 12 cm**
	023693	Lucido	
	023694	Opaco	**verticale L. 12 x H. 35 cm**
	023695	Lucido	

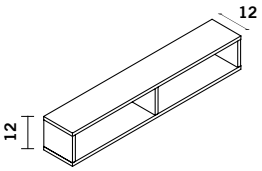

DESCRIZIONE	CODICE	COLORE	DIMENSIONE
Elemento giorno 70 orizzontale o verticale laccato	**023696**	Opaco	**orizzontale L. 70 x H. 12 cm**
	023697	Lucido	
	023698	Opaco	**verticale L. 12 x H. 70 cm**
	023699	Lucido	

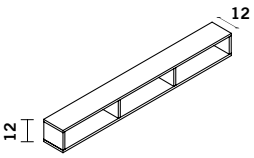

DESCRIZIONE	CODICE	COLORE	DIMENSIONE
Elemento giorno 105 orizzontale o verticale laccato	**023700**	Opaco	**orizzontale L. 105 x H. 12 cm**
	023701	Lucido	
	023702	Opaco	**verticale L. 12 x H. 105 cm**
	023703	Lucido	

Arredo bagno

Glow

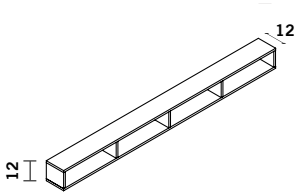

DESCRIZIONE	CODICE	COLORE	DIMENSIONE
Elemento giorno 147 orizzontale o verticale laccato	**023704** **023705**	Opaco Lucido	**orizzontale** **L. 147 x H. 12 cm**
	023706 **023707**	Opaco Lucido	**verticale** **L. 12 x H. 147 cm**

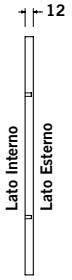

DESCRIZIONE	CODICE	COLORE	DIMENSIONE
Fianco di chiusura obbligatorio laccato spessore 1,2 cm	**023721** **023722**	Opaco Lucido	**H. 182 x P. 25 cm**
	023719 **023720**	Opaco Lucido	**H. 147 x P. 25 cm**
	023717 **023718**	Opaco Lucido	**H. 70 x P. 18 cm**
	023715 **023716**	Opaco Lucido	**H. 70 x P 50 cm**
	023713 **023714**	Opaco Lucido	**H. 35 x P. 50 cm**

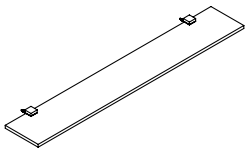

DESCRIZIONE	CODICE	COLORE	DIMENSIONE
Mensola laccato al ml.	**023723** **023724**	Opaco Lucido	**H. 1,2 x P. 16 cm**
Supporto per mensola	**023725**		

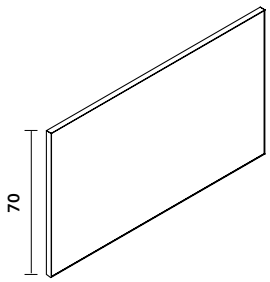

DESCRIZIONE	CODICE	DIMENSIONE
Specchiera H. 70 cm con telaio cromo lucido spessore 3,5 cm	**023711**	**L. 120 cm**
	023710	**L. 100 cm**
	023709	**L. 80 cm**
	023708	**L. 60 cm**
	023712	**al cm.**

Arredo bagno

Glow

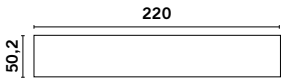

DESCRIZIONE	CODICE	COLORE	DIMENSIONE
Top Aquatek P. 50,2 al ML.	**023726**	Bianco Opaco	**Sp. 1,2 cm**
	023727	Bianco Opaco	**Sp. 12 cm**

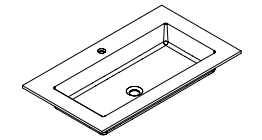

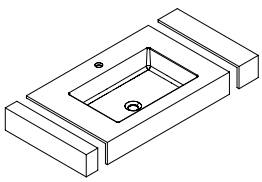

DESCRIZIONE	CODICE	COLORE	DIMENSIONE
Vasca integrata per top aquatek	**023728**	Bianco Opaco	**L. 50 x H. 31 P. 10 cm**
	023729	Bianco Opaco	**L. 70 x H. 31 P. 10 cm**
	023730	Bianco Opaco	**L. 90 x H. 31 P. 10 cm**

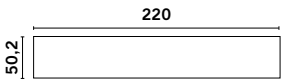

DESCRIZIONE	CODICE	COLORE	DIMENSIONE
Top HPL P. 50,2 al ML.	**023731**	HPL	**Sp. 1,2 cm**
	023732		**Sp. 6 cm**
	023733		**Sp. 14 cm**

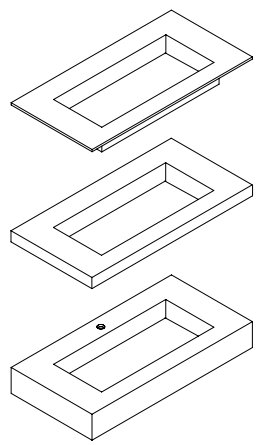

DESCRIZIONE	CODICE	COLORE	DIMENSIONE
Vasca integrata per top HPL	**023734**	HPL	**L. 50 x H. 30 P. 12 cm**
	023735		**L. 60 x H. 30 P. 12 cm**
	023736		**L. 70 x H. 30 P. 12 cm**

Arredo bagno

Glow

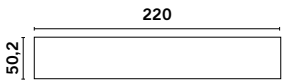

DESCRIZIONE	CODICE	COLORE	DIMENSIONE
Top laccato P. 50,2 al ML.	**023737**	Opaco	**Sp. 1,2 cm**
	023738	Lucido	**Sp. 1,2 cm**

DESCRIZIONE	CODICE	COLORE	DIMENSIONE
Foro per lavabo appoggio / soprapiano	**023739**		
Zoccolo laccato al ML.	**023740**	Opaco	**H. 4 cm**
	023741	Lucido	**H. 4 cm**
Faretto led	**023742**		**L. 30 cm**
Maniglia ricamb.	**023743** **023744**		**L. 20 cm** **L. 40 cm**
Portasalviette per base	**023745**		**L. 35 cm**
Portasalviette sottopensile	**023746** **023747**		**L. 32 cm** **L. 47 cm**
Piletta cromo clic-clac con troppopieno	**023748**		
Piletta Aquateck clic-clac con troppopieno	**023749**		

Arredo bagno

Glow colori disponibili

LACCATI

Opachi / Lucidi

COLORI

HPL

Cemento

Corteccia Grey

Corten

Quercia

Bruciato

intesa Arredo bagno **House**

Arredo bagno

House

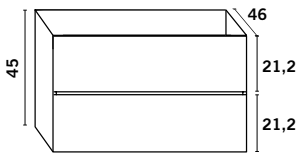

DESCRIZIONE	CODICE	COLORE	DIMENSIONE
Base portalavabo sospesa per lavabi fuori tutto e integrati con 2 cassetti ad estrazione totale con guide metalliche	**021898**	Bianco Sat. / Luc. Nobilitato	**L. 119 cm**
	021902	Colori Satinati	
	021906	Colori Lucidi	
	025496	HPL	
	021897	Bianco Sat. / Luc. Nobilitato	**L. 101 cm**
	021901	Colori Satinati	
	021905	Colori Lucidi	
	025495	HPL	
	023029	Bianco Sat. / Luc. Nobilitato	**L. 92 cm**
	023030	Colori Satinati	
	023031	Colori Lucidi	
	025497	HPL	
	021896	Bianco Sat. / Luc. Nobilitato	**L. 83 cm**
	021900	Colori Satinati	
	021904	Colori Lucidi	
	025494	HPL	
	021847	Bianco Sat. / Luc. Nobilitato	**L. 65 cm**
	021899	Colori Satinati	
	021903	Colori Lucidi	
	024787	HPL	

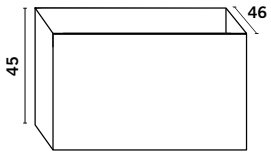

DESCRIZIONE	CODICE	COLORE	DIMENSIONE
Base portalavabo sospesa per lavabi fuori tutto e integrati con 1 cassetto ad estrazione totale con guide metalliche	**023039**	Bianco Sat. / Luc. Nobilitato	**L. 119 cm**
	023044	Colori Satinati	
	023049	Colori Lucidi	
	025525	HPL	
	023038	Bianco Sat. / Luc. Nobilitato	**L. 101 cm**
	023043	Colori Satinati	
	023048	Colori Lucidi	
	025524	HPL	
	023037	Bianco Sat. / Luc. Nobilitato	**L. 92 cm**
	023042	Colori Satinati	
	023047	Colori Lucidi	
	025523	HPL	
	023036	Bianco Sat. / Luc. Nobilitato	**L. 83 cm**
	023041	Colori Satinati	
	023046	Colori Lucidi	
	025522	HPL	
	023035	Bianco Sat. / Luc. Nobilitato	**L. 65 cm**
	023040	Colori Satinati	
	023045	Colori Lucidi	
	025521	HPL	

*Cassetti disponibili pag. 49

Arredo bagno

House

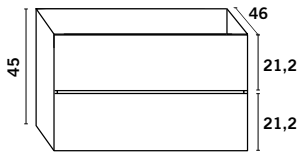

DESCRIZIONE	CODICE	COLORE	DIMENSIONE
Base laterale con 2 cassetti ad estrazione totale con guide metalliche	**021908**	Bianco Sat. / Luc. Nobilitato	**L. 83 cm**
	021910	Colori Satinati	
	021912	Colori Lucidi	
	025499	HPL	
	021907	Bianco Sat. / Luc. Nobilitato	**L. 65 cm**
	021909	Colori Satinati	
	021911	Colori Lucidi	
	025498	HPL	

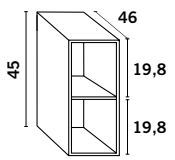

DESCRIZIONE	CODICE	COLORE	DIMENSIONE
Base a giorno con 1 ripiano fisso in legno	**023032**	Bianco Sat. / Luc. Nobilitato	**L. 27 cm**
	023033	Colori Satinati	
	023034	Colori Lucidi	
	025520	HPL	
	021925	Bianco Sat. / Luc. Nobilitato	**L. 18 cm**
	021926	Colori Satinati	
	021927	Colori Lucidi	
	025504	HPL	

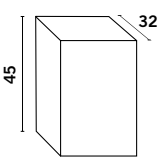

DESCRIZIONE	CODICE	COLORE	DIMENSIONE
Base con anta dx o sx con 1 ripiano in vetro	**021915**	Bianco Sat. / Luc. Nobilitato	**dx L. 36 cm**
	021919	Colori Satinati	
	021923	Colori Lucidi	
	025502	HPL	
	021916	Bianco Sat. / Luc. Nobilitato	**sx L. 36 cm**
	021920	Colori Satinati	
	021924	Colori Lucidi	
	025503	HPL	
	021913	Bianco Sat. / Luc. Nobilitato	**dx L. 27 cm**
	021917	Colori Satinati	
	021921	Colori Lucidi	
	025500	HPL	
	021914	Bianco Sat. / Luc. Nobilitato	**sx L. 27 cm**
	021918	Colori Satinati	
	021922	Colori Lucidi	
	025501	HPL	

Arredo bagno

House

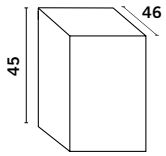

DESCRIZIONE	CODICE	COLORE	DIMENSIONE
Base con anta dx o sx con 1 ripiano in vetro apertura a pressione	**021930**	Bianco Sat. / Luc. Nobilitato	**dx L. 36 cm**
	021934	Colori Satinati	
	021938	Colori Lucidi	
	025507	HPL	
	021931	Bianco Sat. / Luc. Nobilitato	**sx L. 36 cm**
	021935	Colori Satinati	
	021939	Colori Lucidi	
	025509	HPL	
	021928	Bianco Sat. / Luc. Nobilitato	**dx L. 27 cm**
	021932	Colori Satinati	
	021936	Colori Lucidi	
	025505	HPL	
	021929	Bianco Sat. / Luc. Nobilitato	**sx L. 27 cm**
	021933	Colori Satinati	
	021937	Colori Lucidi	
	025506	HPL	

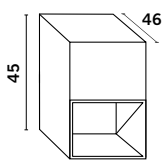

DESCRIZIONE	CODICE	COLORE	DIMENSIONE
Base con cassetto ad estrazione totale con guide metalliche e vano a giorno **Non reversibile**	**021940**	Bianco Sat. / Luc. Nobilitato	**L. 36 cm**
	021941	Colori Satinati	
	021942	Colori Lucidi	
	025510	HPL	

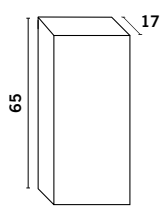

DESCRIZIONE	CODICE	COLORE	DIMENSIONE
Pensile con anta dx o sx 2 ripiani in vetro apertura a pressione	**021945**	Bianco Sat. / Luc. Nobilitato	**dx L. 36 cm**
	021949	Colori Satinati	
	021953	Colori Lucidi	
	025513	HPL	
	021946	Bianco Sat. / Luc. Nobilitato	**sx L. 36 cm**
	021950	Colori Satinati	
	021954	Colori Lucidi	
	025514	HPL	
	021943	Bianco Sat. / Luc. Nobilitato	**dx L. 27 cm**
	021947	Colori Satinati	
	021951	Colori Lucidi	
	025511	HPL	
	021944	Bianco Sat. / Luc. Nobilitato	**sx L. 27 cm**
	021948	Colori Satinati	
	021952	Colori Lucidi	
	025512	HPL	

Arredo bagno

House

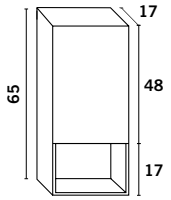

DESCRIZIONE	CODICE	COLORE	DIMENSIONE
Pensile con anta superiore dx o sx con 1 ripiano in vetro e vano a giorno	**021957**	Bianco Sat. / Luc. Nobilitato	**dx L. 36 cm**
	021961	Colori Satinati	
	021965	Colori Lucidi	
	025517	HPL	
	021958	Bianco Sat. / Luc. Nobilitato	**sx L. 36 cm**
	021962	Colori Satinati	
	021966	Colori Lucidi	
	025518	HPL	
	021955	Bianco Sat. / Luc. Nobilitato	**dx L. 27 cm**
	021959	Colori Satinati	
	021963	Colori Lucidi	
	025515	HPL	
	021956	Bianco Sat. / Luc. Nobilitato	**sx L. 27 cm**
	021960	Colori Satinati	
	021964	Colori Lucidi	
	025516	HPL	

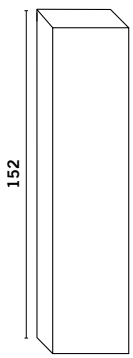

DESCRIZIONE	CODICE	COLORE	DIMENSIONE
Colonna sospesa con anta dx o sx 4 ripiani in vetro apertura a pressione H.152 p. 32	**023060**	Bianco Sat. / Luc. Nobilitato	**dx L. 36 cm**
	023061	Colori Satinati	
	023062	Colori Lucidi	
	025528	HPL	
	023063	Bianco Sat. / Luc. Nobilitato	**sx L. 36 cm**
	023064	Colori Satinati	
	023065	Colori Lucidi	
	025529	HPL	
	023054	Bianco Sat. / Luc. Nobilitato	**dx L. 27 cm**
	023055	Colori Satinati	
	023056	Colori Lucidi	
	025526	HPL	
	023057	Bianco Sat. / Luc. Nobilitato	**sx L. 27 cm**
	023058	Colori Satinati	
	023059	Colori Lucidi	
	025527	HPL	

Arredo bagno

House

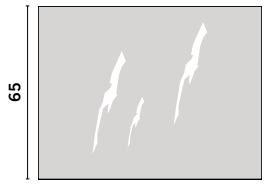

DESCRIZIONE	CODICE	DIMENSIONE
Specchio rettangolare a filo lucido profondità cm 2,5	**023051**	**L. 137 cm**
	023050	**L. 128 cm**
	021970	**L. 119 cm**
	023053	**L. 110 cm**
	021969	**L. 101 cm**
	023052	**L. 92 cm**
	021968	**L. 83 cm**
	021967	**L. 65 cm**

DESCRIZIONE	CODICE	DIMENSIONE
Lampada cromata luce led, con trasformatore	**021971**	**L. 60 cm**

DESCRIZIONE	CODICE	DIMENSIONE
Lampada in plexiglas trasparente con luce led con trasformatore	**021972**	**L. 33 cm**

DESCRIZIONE	CODICE	DIMENSIONE
Cassetto interno per base p.lavabo 1 cass.	**023023**	Per Base **119 cm**
	023022	Per Base **101 cm**
	023015	Per Base **92 cm**
	023009	Per Base **83 cm**
	023008	Per Base **65 cm**

Arredo bagno

House

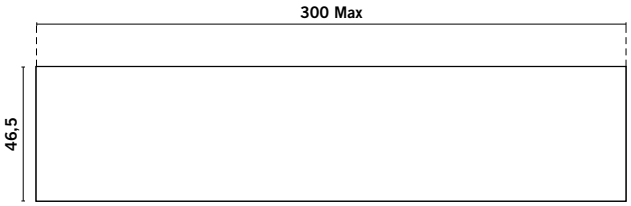

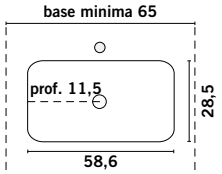

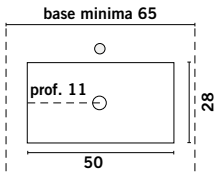

DESCRIZIONE	CODICE	COLORE	DIMENSIONE
Top in Geacryl lucido o opaco per vasca integrata prezzi al centimetro	**021973** **021974**	Geacryl bianco Lucido Geacryl bianco Opaco	**P. 46 cm** **Sp. 1,2 cm**
Maggiorazione vasca integrata in Geacryl lucido o opaco	**021975** **021976**	Geacryl bianco Lucido Geacryl bianco Opaco	**Maggiorazione 1 vasca**
	021977 **021978**	Geacryl bianco Lucido Geacryl bianco Opaco	**Maggiorazione 2 vasche**
Top in Geacryl per lavabo fuori tutto o soprapiano	**021979** **021980**	Geacryl bianco Lucido Geacryl bianco Opaco	**P. 46 cm** **Sp. 1,2 cm**
Top in nobilitato per lavabo fuori tutto o soprapiano	**021981** **025519**	Nobilitato e laccato Opaco HPL e laccato Lucido	**P. 46 cm** **Sp. 1,8 cm**
Cambio profondità	**021982**		
Maggiorazione vasca integrata in Geacryl lucido o opaco	**023066** **023067**	Geacryl bianco Lucido Geacryl bianco Opaco	**Maggiorazione 1 vasca**
	023068 **023069**	Geacryl bianco Lucido Geacryl bianco Opaco	**Maggiorazione 2 vasche**

Arredo bagno

House colori disponibili

BIANCO

CODICE / COLORE
01 Bianco Satinato
10 Bianco Lucido

NOBILITATI

N6 Spatolato Portland
N5 Olmo
N4 Noce

SATINATI

69 Vela Satinato
50 Corda Satinato
04 Tortora Satinato
26 Beige Satinato
54 Metal Sand
13 Cashmere Satinato
12 Cenere Satinato
48 Tabacco Satinato
53 Metal Brown
20 Moka Satinato
06 Grigio Light Satinato
44 Terracotta Satinato
23 Oro Vintage
15 Acquamarina Satinato

SATINATI

CODICE / COLORE
08 Verde Agave Satinato
41 Grigio City Satinato
14 Blu Indaco Satinato
43 Bluette Satinato
25 Verde Cargo Satinato
46 Grigio Londra Satinato
19 Grigio Urban Satinato
55 Antracite Satinato
28 Black Satinato
68 Rosa Antico Satinato
05 Borgogna Satinato
40 Petrolio Satinato

LUCIDI

49 Corda Lucido
09 Tortora Lucido
27 Beige Lucido
18 Cashmere Lucido
21 Cenere Lucido
47 Tabacco Lucido
42 Grigio City Lucido
11 Blu Indaco Lucido

LUCIDI

CODICE / COLORE
45 Grigio Londra Lucido
67 Grigio Urban Lucido
56 Antracite Lucido
29 Black Lucido
22 Rosa Antico Lucido

HPL

63 Svezia Laminato
L5 Forest Laminato
60 Islanda Laminato
L6 Lapponia Laminato
L Copenhagen Laminato
93 Eucalipto Chiaro Laminato
77 Noce Canaletto Laminato
LL Melange Laminato
88 Eucalipto Scuro Laminato
L2 Ruggine Laminato
65 Iron Laminato
L1 Cemento Laminato
61 Industrial Laminato

intesa Arredo bagno **Zara**

Arredo bagno

Zara

	DESCRIZIONE	CODICE	COLORE	DIMENSIONE
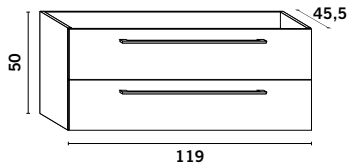	Base portalavabo	**019796**	Laccato Lucido Bianco	**L. 120 cm** **H. 50 cm** **P. 45,5 cm**
		019797	Larice	
		019577	Palissandro	
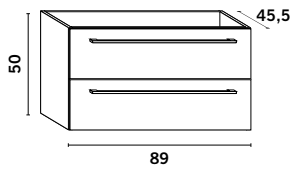		**017460**	Laccato Lucido Bianco	**L. 90 cm** **H. 50 cm** **P. 45,5 cm**
		017462	Larice	
		019576	Palissandro	
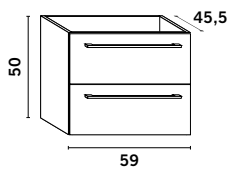		**017457**	Laccato Lucido Bianco	**L. 60 cm** **H. 50 cm** **P. 45,5 cm**
		017459	Larice	
		019575	Palissandro	

	DESCRIZIONE	CODICE	COLORE	DIMENSIONE
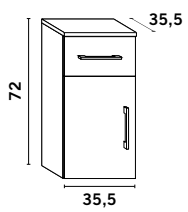	Base laterale anta + cassetto	**017463**	Laccato Lucido Bianco	**L. 35,5** **H. 72** **P. 35,5 cm**
		017465	Larice	
		019578	Palissandro	
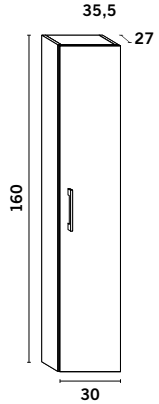	Colonna 1 anta reversibile	**017469**	Laccato Lucido Bianco	**L. 30** **H. 160** **P. 27 cm**
		017471	Larice	
		019580	Palissandro	
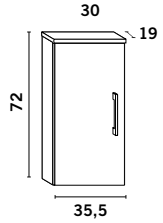	Pensile 1 anta reversibile	**017466**	Laccato Lucido Bianco	**L. 35,5** **H. 72** **P. 19 cm**
		017468	Larice	
		019579	Palissandro	

Arredo bagno

Zara

	DESCRIZIONE	CODICE	DIMENSIONE
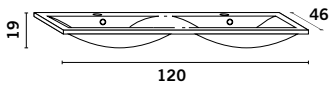	Lavabo ceramica 2 vasche (per doppia base cm 60)	**017485**	**L. 120 cm**
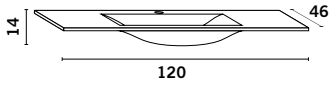	Lavabo ceramica vasca singola	**020439**	**L. 120 cm**
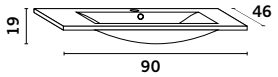	Lavabo ceramica	**017484**	**L. 90 cm**
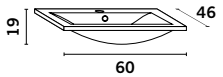	Lavabo ceramica	**017483**	**L. 60 cm**

	DESCRIZIONE	CODICE	DIMENSIONE
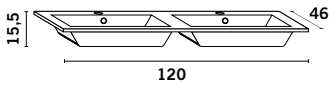	Lavabo mineralmarmo 2 vasche (per doppia base 60 cm)	**017488**	**L. 120 cm**
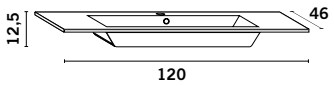	Lavabo mineralmarmo vasca singola	**020440**	**L. 120 cm**
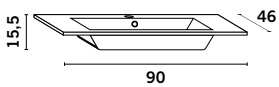	Lavabo mineralmarmo	**017487**	**L. 90 cm**
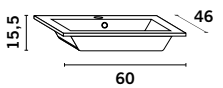	Lavabo mineralmarmo	**017486**	**L. 60 cm**

Arredo bagno

Zara

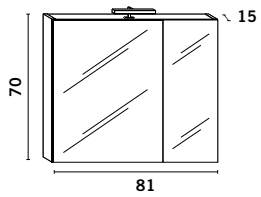

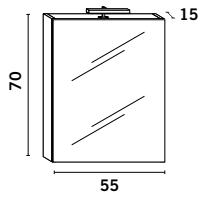

DESCRIZIONE	CODICE	COLORE	DIMENSIONE
Specchio contenitore 2 ante con lampada	**017479**	Laccato Lucido Bianco	**L. 81 cm** **H. 70 cm** **P. 15 cm**
	017481	Larice	
	019582	Palissandro	
Specchio contenitore 1 anta con lampada	**017476**	Laccato Lucido Bianco	**L. 55 cm** **H. 70 cm** **P. 15 cm**
	017478	Larice	
	019581	Palissandro	

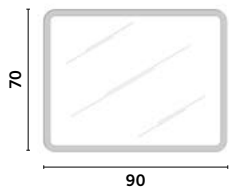

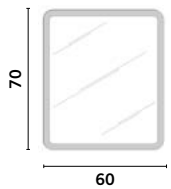

DESCRIZIONE	CODICE	DIMENSIONE
Specchio retroilluminato non reversibile	**017475**	**L. 90 x H. 70 cm** **Sp. 3 cm**
	017474	**L. 60 x H. 70 cm** **Sp. 3 cm**

Arredo bagno
Zara

	DESCRIZIONE	CODICE	DIMENSIONE
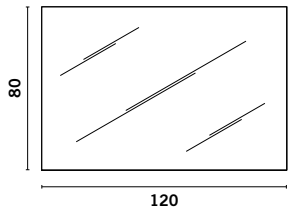	Specchio senza lampada reversibili	**019399**	**L. 120 x H. 80 cm** **Sp. 2,5 cm**
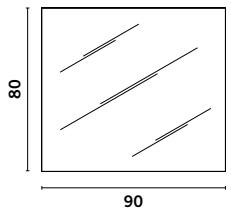		**017473**	**L. 90 x H. 80 cm** **Sp. 2,5 cm**
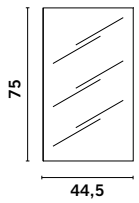		**017472**	**L. 44,5 x H. 75 cm** **Sp. 2,5 cm**

	DESCRIZIONE	CODICE	DIMENSIONE
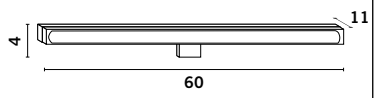	6W 600lumen Lampada Cromo Led classe A+	**028432**	**L. 60 cm**
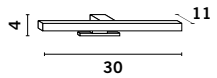	4W 400lumen Lampada Cromo Led classe A+	**028431**	**L. 30 cm**
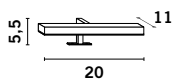	3W 300lumen Lampada Cromo Led classe A+	**028430**	**L. 20 cm**

Arredo bagno

Zara

Top lavabi e rivestimento
Stone

Top Lavabi e Rivestimento
Stone

DESCRIZIONE	CODICE	DIMENSIONE
Lastre Rivestimento Boiserie Bianco	**025790**	**L. 100 x P. 70 x H. 1,4**
	025795	**L. 120 x P. 70 x H. 1,4**
	025800	**L. 140 x P. 70 x H. 1,4**
	025805	**L. 170 x P. 70 x H. 1,4**
	025810	**L. 200 x P. 70 x H. 1,4**
	025815	**L. 250 x P. 70 x H. 1,4**
	025820	**L. 300 x P. 70 x H. 1,4**

DESCRIZIONE	CODICE	DIMENSIONE
Lastre Rivestimento Boiserie Beige	**025788**	**L. 100 x P. 70 x H. 1,4**
	025793	**L. 120 x P. 70 x H. 1,4**
	025798	**L. 140 x P. 70 x H. 1,4**
	025803	**L. 170 x P. 70 x H. 1,4**
	025808	**L. 200 x P. 70 x H. 1,4**
	025813	**L. 250 x P. 70 x H. 1,4**
	025818	**L. 300 x P. 70 x H. 1,4**

DESCRIZIONE	CODICE	DIMENSIONE
Top lavabo scatolato Bianco vasca centrale	**025834**	**L. 70 x P. 50,5 x H. 13**
Top lavabo scatolato Bianco vasca centrale	**025835**	**L. 90 x P. 50,5 x H. 13**
Top lavabo scatolato Bianco vasca centrale	**025783**	**L. 105 x P. 50,5 x H. 13**
Top lavabo scatolato Bianco vasca decentrata DX	**025829**	**L. 105 x P. 50,5 x H. 13**
decentrata SX	**025830**	**L. 105 x P. 50,5 x H. 13**
Top lavabo scatolato Bianco vasca centrale	**025831**	**L. 120 x P. 50,5 x H. 13**
Top lavabo scatolato Bianco vasca decentrata DX	**025832**	**L. 120 x P. 50,5 x H. 13**
decentrata SX	**025833**	**L. 120 x P. 50,5 x H. 13**

DESCRIZIONE	CODICE	DIMENSIONE
Top lavabo scatolato Beige vasca centrale	**025867**	**L. 70 x P. 50,5 x H. 13**
Top lavabo scatolato Beige vasca centrale	**025868**	**L. 90 x P. 50,5 x H. 13**
Top lavabo scatolato Beige vasca centrale	**025861**	**L. 105 x P. 50,5 x H. 13**
Top lavabo scatolato Beige vasca decentrata DX	**025862**	**L. 105 x P. 50,5 x H. 13**
decentrata SX	**025863**	**L. 105 x P. 50,5 x H. 13**
Top lavabo scatolato Beige vasca centrale	**025864**	**L. 120 x P. 50,5 x H. 13**
Top lavabo scatolato Beige vasca decentrata DX	**025865**	**L. 120 x P. 50,5 x H. 13**
decentrata SX	**025866**	**L. 120 x P. 50,5 x H. 13**

Top Lavabi e Rivestimento

Stone

DESCRIZIONE	CODICE	DIMENSIONE
Lastre Rivestimento Boiserie Corda	025789	L. 100 x P. 70 x H. 1,4
	025794	L. 120 x P. 70 x H. 1,4
	025799	L. 140 x P. 70 x H. 1,4
	025804	L. 170 x P. 70 x H. 1,4
	025809	L. 200 x P. 70 x H. 1,4
	025814	L. 250 x P. 70 x H. 1,4
	025819	L. 300 x P. 70 x H. 1,4

DESCRIZIONE	CODICE	DIMENSIONE
Lastre Rivestimento Boiserie Cemento	025791	L. 100 x P. 70 x H. 1,4
	025796	L. 120 x P. 70 x H. 1,4
	025801	L. 140 x P. 70 x H. 1,4
	025806	L. 170 x P. 70 x H. 1,4
	025811	L. 200 x P. 70 x H. 1,4
	025816	L. 250 x P. 70 x H. 1,4
	025821	L. 300 x P. 70 x H. 1,4

DESCRIZIONE	CODICE	DIMENSIONE
Top lavabo scatolato Corda vasca centrale	025851	L. 70 x P. 50,5 x H. 13
Top lavabo scatolato Corda vasca centrale	025852	L. 90 x P. 50,5 x H. 13
Top lavabo scatolato Corda vasca centrale	025845	L. 105 x P. 50,5 x H. 13
Top lavabo scatolato Corda vasca decentrata DX	025846	L. 105 x P. 50,5 x H. 13
decentrata SX	025847	L. 105 x P. 50,5 x H. 13
Top lavabo scatolato Corda vasca centrale	025848	L. 120 x P. 50,5 x H. 13
Top lavabo scatolato Corda vasca decentrata DX	025849	L. 120 x P. 50,5 x H. 13
decentrata SX	025850	L. 120 x P. 50,5 x H. 13

DESCRIZIONE	CODICE	DIMENSIONE
Top lavabo scatolato Cemento vasca centrale	025843	L. 70 x P. 50,5 x H. 13
Top lavabo scatolato Cemento vasca centrale	025844	L. 90 x P. 50,5 x H. 13
Top lavabo scatolato Cemento vasca centrale	025837	L. 105 x P. 50,5 x H. 13
Top lavabo scatolato Cemento vasca decentrata DX	025838	L. 105 x P. 50,5 x H. 13
decentrata SX	025839	L. 105 x P. 50,5 x H. 13
Top lavabo scatolato Cemento vasca centrale	025840	L. 120 x P. 50,5 x H. 13
Top lavabo scatolato Cemento vasca decentrata DX	025841	L. 120 x P. 50,5 x H. 13
decentrata SX	025842	L. 120 x P. 50,5 x H. 13

Top Lavabi e Rivestimento

Stone

DESCRIZIONE	CODICE	DIMENSIONE
Lastre Rivestimento Boiserie Nero	**025792**	**L. 100 x P. 70 x H. 1,4**
	025797	**L. 120 x P. 70 x H. 1,4**
	025802	**L. 140 x P. 70 x H. 1,4**
	025807	**L. 170 x P. 70 x H. 1,4**
	025812	**L. 200 x P. 70 x H. 1,4**
	025817	**L. 250 x P. 70 x H. 1,4**
	025822	**L. 300 x P. 70 x H. 1,4**

DESCRIZIONE	CODICE	DIMENSIONE
Top lavabo scatolato Nero vasca centrale	**025859**	**L. 70 x P. 50,5 x H. 13**
Top lavabo scatolato Nero vasca centrale	**025860**	**L. 90 x P. 50,5 x H. 13**
Top lavabo scatolato Nero vasca centrale	**025853**	**L. 105 x P. 50,5 x H. 13**
Top lavabo scatolato Nero vasca decentrata DX	**025854**	**L. 105 x P. 50,5 x H. 13**
decentrata SX	**025855**	**L. 105 x P. 50,5 x H. 13**
Top lavabo scatolato Nero vasca centrale	**025856**	**L. 120 x P. 50,5 x H. 13**
Top lavabo scatolato Nero vasca decentrata DX	**025857**	**L. 120 x P. 50,5 x H. 13**
decentrata SX	**025858**	**L. 120 x P. 50,5 x H. 13**

Collezione

Stone Lavabo 70

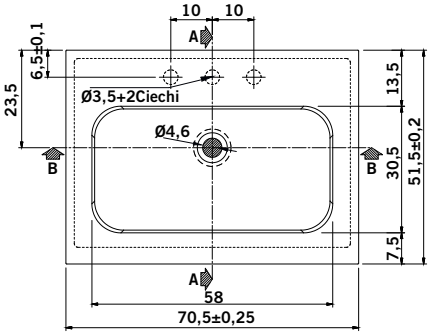

Stone Lavabo 90

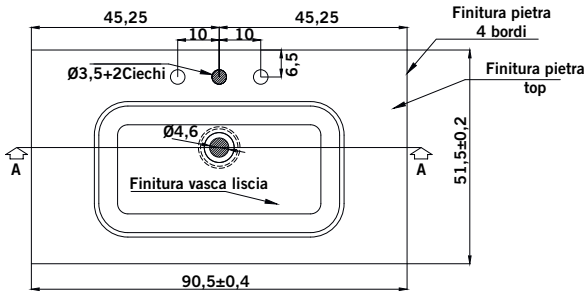

Collezione

Stone Lavabo 105 CENTRALE

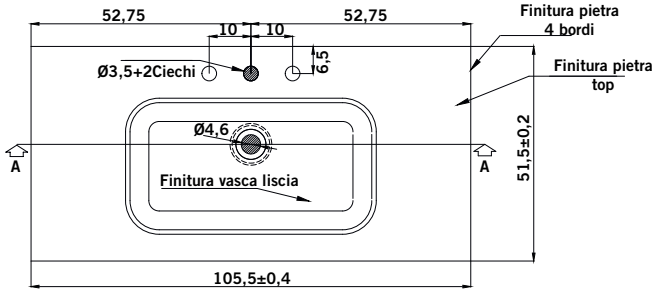

Stone Lavabo 120 CENTRALE

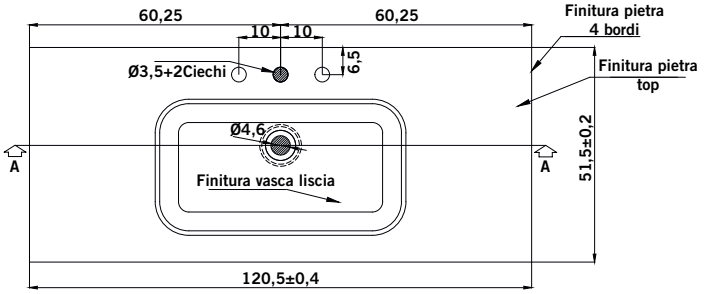

Stone Lavabo 105 DX

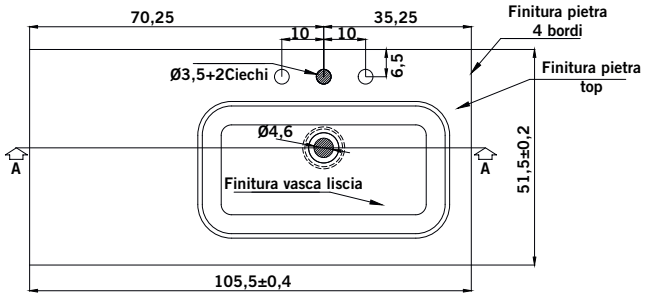

Stone Lavabo 120 DX

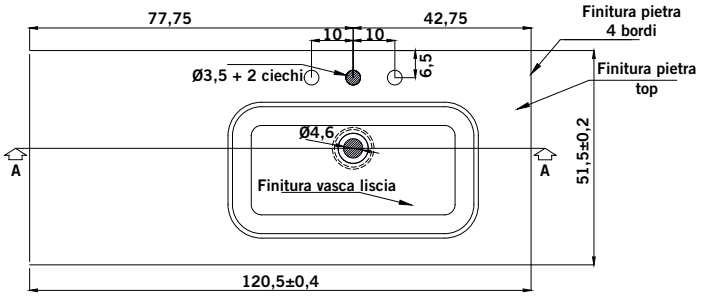

Stone Lavabo 105 SX

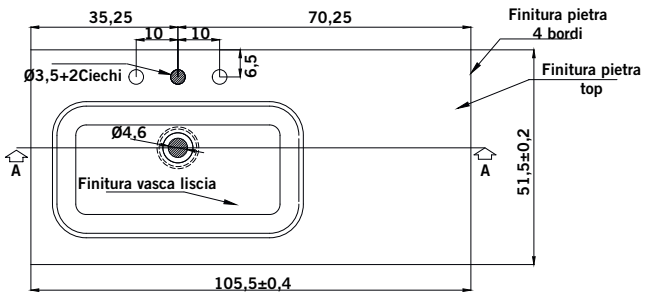

Stone Lavabo 120 SX

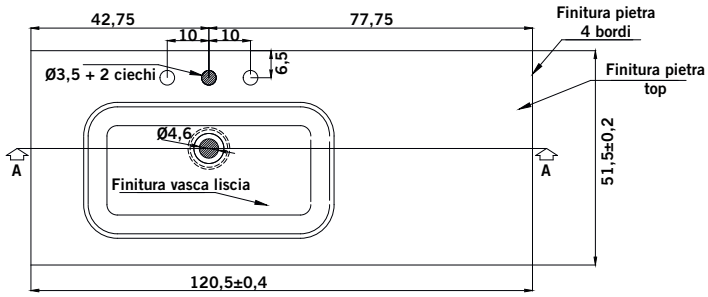

Accessori bagno **Ego Steel**

Accessori bagno

Ego Steel

DESCRIZIONE	CODICE	COLORE
Porta salviette acciaio satinato		
DIMENSIONE		
L. 35 cm	**025586**	Inox
L. 50 cm	**025599**	Inox

DESCRIZIONE	CODICE	COLORE
Porta rotolo acciaio satinato	**025604**	Inox

DESCRIZIONE	CODICE	COLORE
Appendiabito acciaio satinato	**025603**	Inox

DESCRIZIONE	CODICE	COLORE
Porta sapone acciaio satinato	**025600**	Inox

DESCRIZIONE	CODICE	COLORE
Porta dispenser acciaio satinato	**025602**	Inox

Accessori bagno

Ego Steel

DESCRIZIONE	CODICE	COLORE
Porta bicchiere acciaio satinato	**025601**	Inox

DESCRIZIONE	CODICE	COLORE
Porta scopino parete acciaio satinato	**025605**	Inox
Porta scopino a terra acciaio satinato	**025606**	Inox

Accessori bagno

Ego Steel

intesa Accessori bagno **Tessa**

Accessori bagno

Tessa

DESCRIZIONE	CODICE	COLORE
Porta salviette		
DIMENSIONE		
L. 34 cm	**025587**	Cromo
L. 45 cm	**025591**	Cromo
L. 60 cm	**025592**	Cromo

DESCRIZIONE	CODICE	COLORE
Porta salviette snodo	**025593**	Cromo

DESCRIZIONE	CODICE	COLORE
Porta rotolo	**025594**	Cromo

DESCRIZIONE	CODICE	COLORE
Appendiabiti	**025583**	Cromo

DESCRIZIONE	CODICE	COLORE
Porta sapone	**025596**	Cromo

Accessori bagno

Tessa

DESCRIZIONE	CODICE	COLORE
Porta sapone liquido	**025597**	Cromo

DESCRIZIONE	CODICE	COLORE
Porta bicchiere	**025595**	Cromo

DESCRIZIONE	CODICE	COLORE
Porta scopino	**025598**	Cromo

Accessori bagno

Tessa

intesa Accessori bagno **Tunda**

Accessori bagno

Tunda

DESCRIZIONE	CODICE	COLORE
Porta salviette		
DIMENSIONE		
L. 35 cm	**027811**	Cromo
L. 45 cm	**027812**	Cromo
L. 60 cm	**027813**	Cromo

DESCRIZIONE	CODICE	COLORE
Porta salviette snodo	**027814**	Cromo

DESCRIZIONE	CODICE	COLORE
Porta salviette anello	**027818**	Cromo

DESCRIZIONE	CODICE	COLORE
Porta rotolo	**027816**	Cromo

DESCRIZIONE	CODICE	COLORE
Appendiabiti doppio	**027815**	Cromo

Accessori bagno

Tunda

DESCRIZIONE	CODICE	COLORE
Scopino terra	**027817**	Cromo

DESCRIZIONE	CODICE	COLORE
Portasapone	**027821**	Satinato

DESCRIZIONE	CODICE	COLORE
Porta bicchiere con bicchiere	**027820**	Satinato

DESCRIZIONE	CODICE	COLORE
Dosatore sapone liquido	**027819**	Cromo

DESCRIZIONE	CODICE	COLORE
Mensola vetro satinato		Satinato
DIMENSIONE		
L. 55 cm	**027822**	

Accessori bagno

Tunda

DESCRIZIONE	CODICE	COLORE
Porta Asciugamani	**027810**	Cromo

DESCRIZIONE	CODICE	COLORE
Distributore sapone liquido ml.400	**027826**	Satinato

DESCRIZIONE	CODICE	COLORE
Griglia angolare doppia	**027824**	Cromo

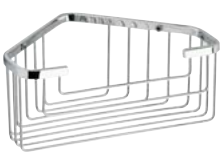

DESCRIZIONE	CODICE	COLORE
Griglia angolare	**027825**	Cromo

DESCRIZIONE	CODICE	COLORE
Maniglione		Cromo
DIMENSIONE		
L. 28 cm portata fino a 150 Kg.	**027827**	
L. 37 cm portata fino a 120 Kg.	**027828**	
L. 67 cm portata fino a 80 Kg.	**027829**	

Accessori bagno

Tunda

DESCRIZIONE	CODICE	COLORE
Piantana porta salviette	**027831**	Cromo

DESCRIZIONE	CODICE	COLORE
Piantana WC	**027832**	Cromo

DESCRIZIONE	CODICE	COLORE
Distributore rotolo carta igenica d.22 c/serratura	**027830**	

DESCRIZIONE	CODICE	COLORE
Pattumiera lt.7	**027823**	Cromo

Accessori bagno

Tunda

Sanitari **Egeo**

Sanitari

Egeo a Pavimento

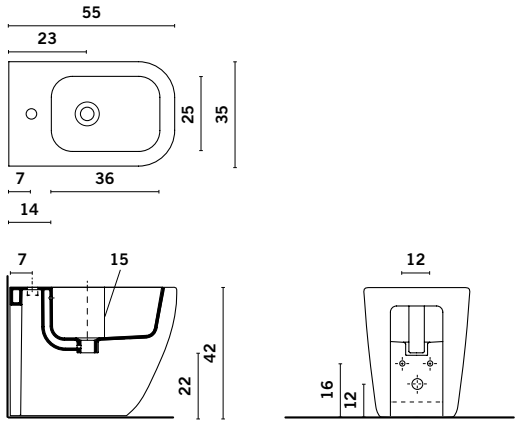

DESCRIZIONE	CODICE	DIMENSIONE
Bidet a pavimento filo parete	**025193**	**L. 35 x P. 55 cm**

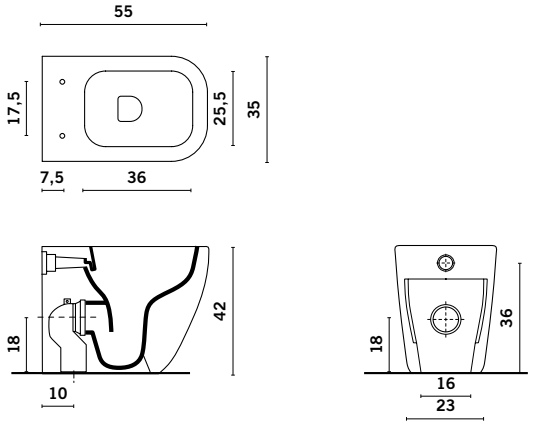

DESCRIZIONE	CODICE	DIMENSIONE
Vaso a pavimento filo parete senza brida	**025192**	**L. 35 x P. 55 cm**

Egeo Sospesa

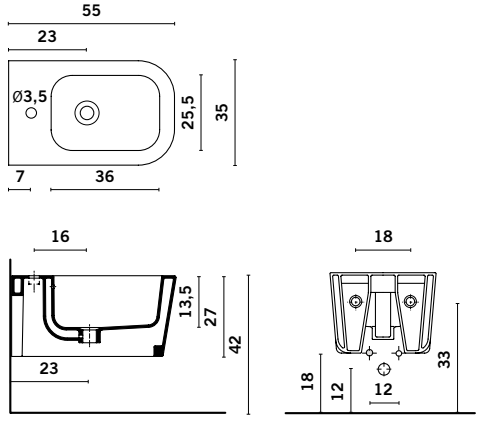

DESCRIZIONE	CODICE	DIMENSIONE
Bidet sospeso	**025195**	**L. 35 x P. 55 cm**

Sanitari

Egeo

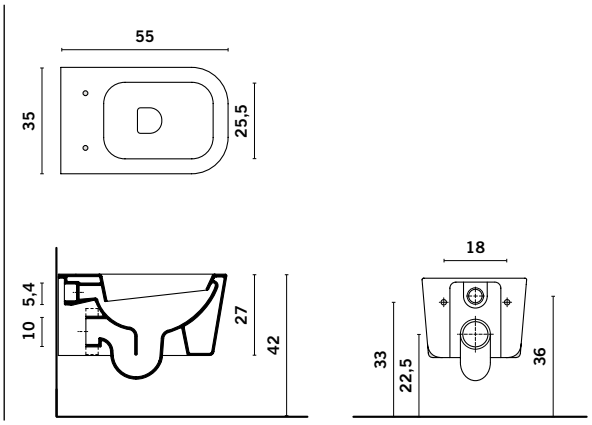

DESCRIZIONE	CODICE	DIMENSIONE
Vaso sospeso	**025194**	**L. 35 x P. 55 cm**
Vaso sospeso senza brida	**027374**	**L. 35 x P. 55 cm**

DESCRIZIONE	CODICE	DIMENSIONE
Coprivaso extra slim	**025196**	
Coprivaso extra slim soft-close	**025197**	

Sanitari

Egeo

intesa Sanitari **Principe**

Sanitari

Principe a Pavimento

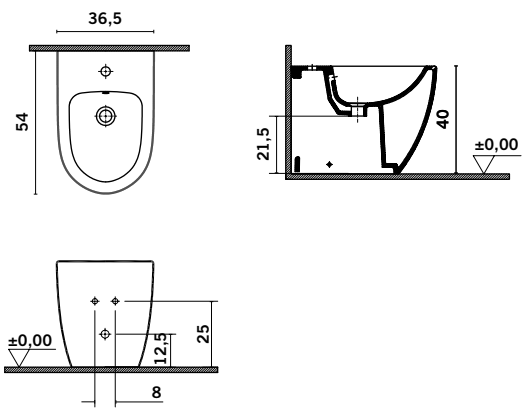

DESCRIZIONE	CODICE	DIMENSIONE
Bidet a pavimento filo parete Bianco Lucido kit fissaggio incluso	**022281**	**L. 36,5 x P. 54 cm**
Bidet a pavimento filo parete Bianco Matt Kit fissaggio incluso	**028417**	**L. 36,5 x P. 54 cm**

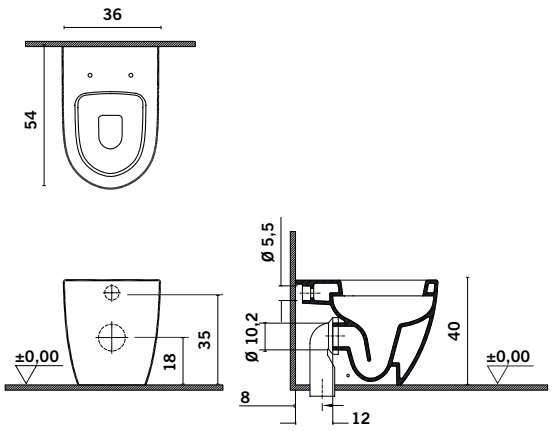

DESCRIZIONE	CODICE	DIMENSIONE
Vaso a pavimento filo parete Bianco Lucido Kit fissaggio incluso	**022280**	**L. 36,5 x P. 54 cm**
Vaso a pavimento filo parete Bianco Matt Kit fissaggio incluso	**028416**	**L. 36,5 x P. 54 cm**
Curva scarico	**022931**	**L. Max 15 cm**
	015252	**L. 8 cm**

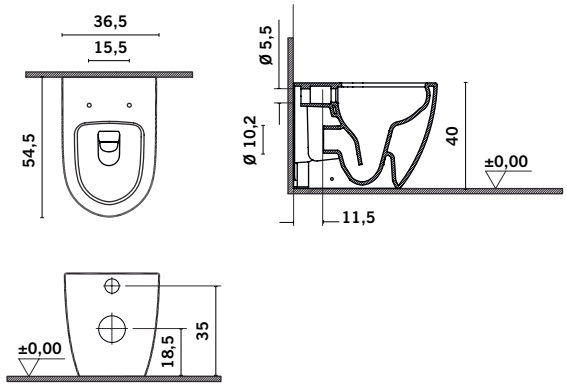

DESCRIZIONE	CODICE	DIMENSIONE
Vaso a pavimento filo parete senza brida Bianco Lucido Scarico universale da completare con apposita curva Kit fissaggio incluso	**028415**	**L. 36,5 x P. 54,5 cm**
Vaso a pavimento filo parete senza brida Bianco Matt Scarico universale da completare con apposita curva Kit fissaggio incluso	**028509**	**L. 36,5 x P. 54,5 cm**
Curva scarico	**015252**	**L.8 cm**

Sanitari

Principe Sospesa

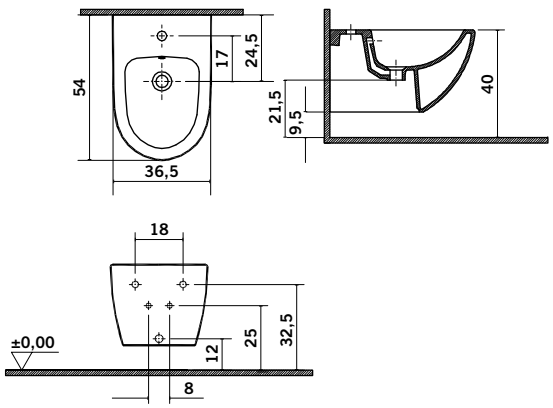

DESCRIZIONE	CODICE	DIMENSIONE
Bidet sospeso Bianco Lucido	**019792**	**L. 36,5 x P. 54 cm**
Bidet sospeso Bianco Matt	**028420**	**L. 36,5 x P. 54 cm**

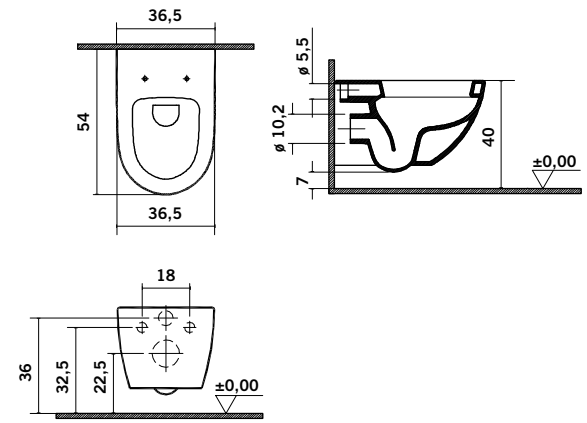

DESCRIZIONE	CODICE	DIMENSIONE
Vaso sospeso Bianco Lucido	**019791**	**L. 36,5 x P. 54 cm**

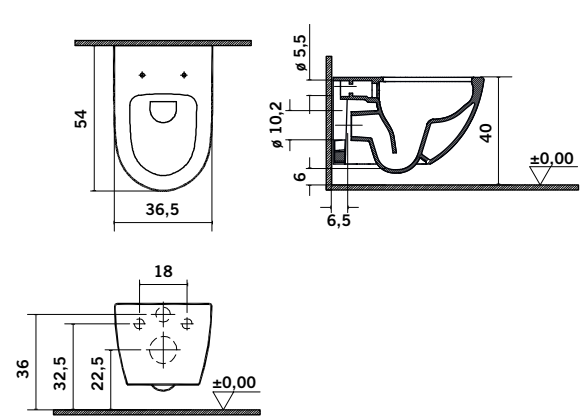

DESCRIZIONE	CODICE	DIMENSIONE
Vaso sospeso senza brida Bianco Lucido	**022279**	**L. 36,5 x P. 54 cm**
Vaso sospeso senza brida Bianco Matt Kit fissaggio incluso	**028419**	

Sanitari

Principe Sedili

DESCRIZIONE	CODICE	DIMENSIONE
Sedile slim soft close Bianco Lucido	**022282**	
Sedile termoindurente Bianco Lucido	**019793**	
Sedile soft-close Bianco Lucido	**019794**	
Sedile slim soft-close Bianco Matt	**028418**	

intesa Sanitari **Proxima**

Sanitari

Proxima Sospesa

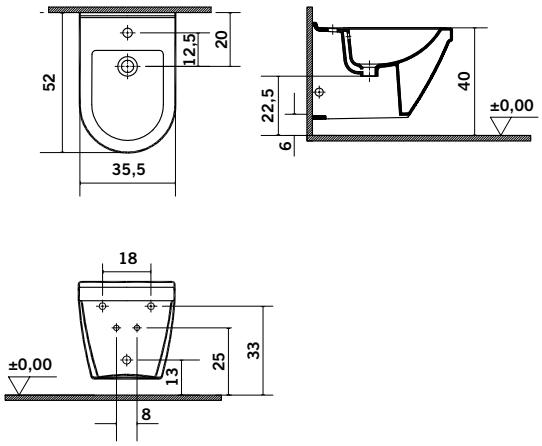

DESCRIZIONE	CODICE	DIMENSIONE
Bidet sospeso	**015236**	**L. 36,5 x P. 54 cm**

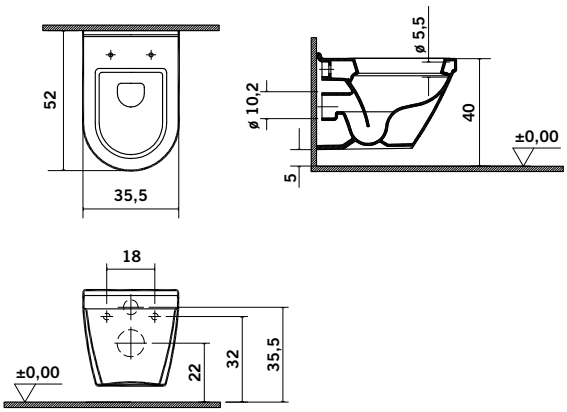

DESCRIZIONE	CODICE	DIMENSIONE
Vaso sospeso	**015235**	**L. 35,5 x P. 52 cm**
Sedile Termoindurente	**015237**	
Sedile Soft Close	**015238**	

Proxima a Pavimento

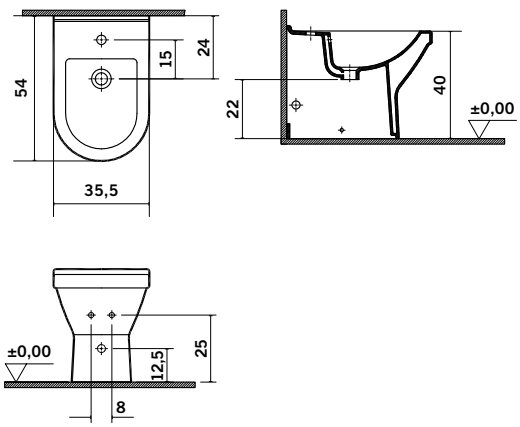

DESCRIZIONE	CODICE	DIMENSIONE
Bidet filo muro	**015242**	**L. 35,5 x P. 54 cm**

Sanitari

Proxima

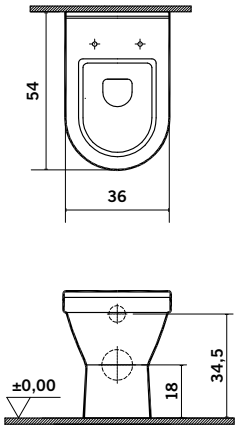

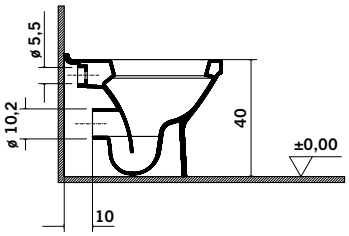

DESCRIZIONE	CODICE	DIMENSIONE
Vaso scarico universale filo muro	**015241**	**L. 36 x P. 54 cm**
Sedile Termoindurente	**015237**	
Sedile Soft Close	**015238**	

Sanitari

Proxima

intesa Sanitari **Park**

Sanitari

Park a Pavimento

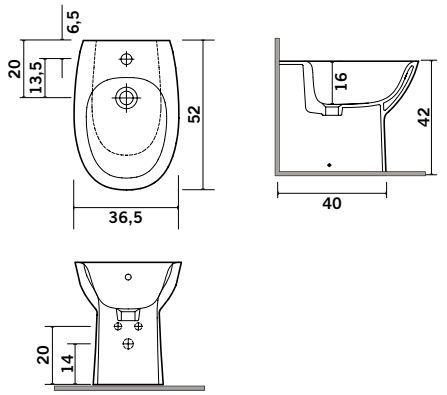

DESCRIZIONE	CODICE	DIMENSIONE
Bidet a pavimento filo muro	**027561**	**L. 36,5 x P. 52 cm**

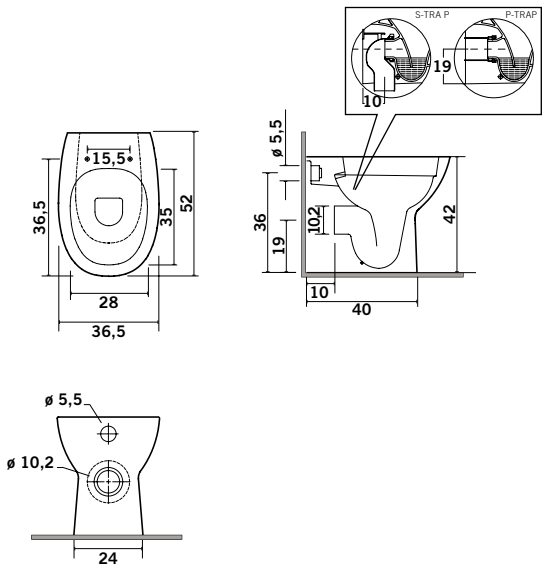

DESCRIZIONE	CODICE	DIMENSIONE
Vaso a pavimento filo muro senza brida	**027560**	**L. 36,5 x P. 52 cm**
Sedile	**027568**	
Sedile Soft Close	**027569**	

Park a Pavimento (no filo muro)

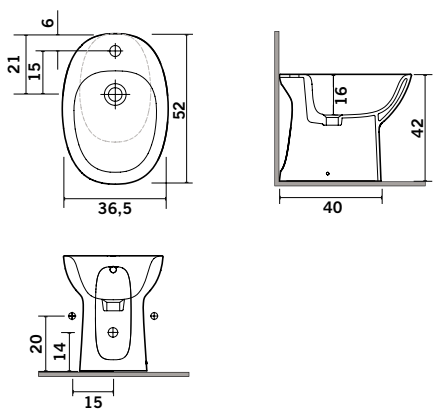

DESCRIZIONE	CODICE	DIMENSIONE
Bidet a pavimento	**027565**	**L. 36,5 x P. 52 cm**

Sanitari

Park a Pavimento (no filo muro)

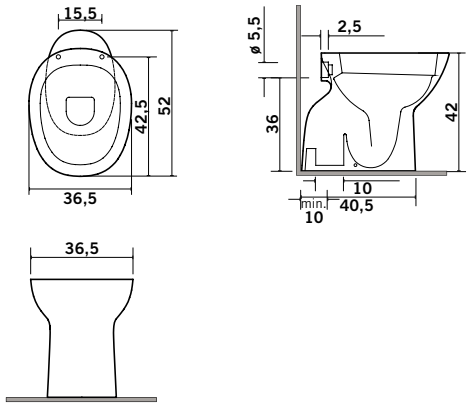

DESCRIZIONE	CODICE	DIMENSIONE
Vaso a pavimento senza brida	**027564**	**L. 36,5 x P. 52 cm**
Sedile	**027568**	
Sedile Soft Close	**027569**	

Park Sospesa

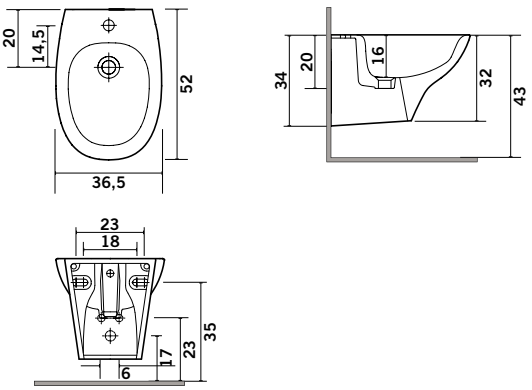

DESCRIZIONE	CODICE	DIMENSIONE
Bidet sospeso	**027567**	**L. 36,5 x P. 52 cm**

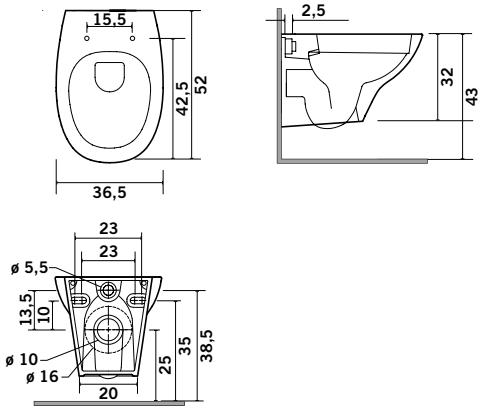

DESCRIZIONE	CODICE	DIMENSIONE
Vaso sospeso senza brida	**027566**	**L. 36,5 x P. 52 cm**
Sedile	**027568**	
Sedile Soft Close	**027569**	

Sanitari

Park Monoblocco

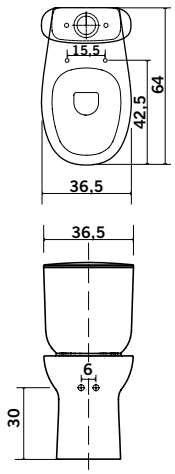

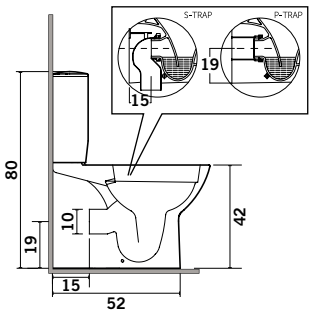

DESCRIZIONE	CODICE	DIMENSIONE
Vaso monoblocco s/p filo muro	**027562**	**L. 36,5 x P. 64 cm**
Cassetta con meccanismo	**027563**	
Sedile	**027568**	
Sedile soft-close	**027569**	

Lavabi

Park

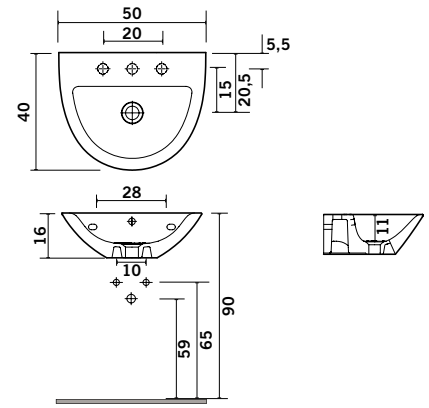

DESCRIZIONE	CODICE	DIMENSIONE
Lavabo cm.50	**027570**	**L. 50 x P. 40 cm**

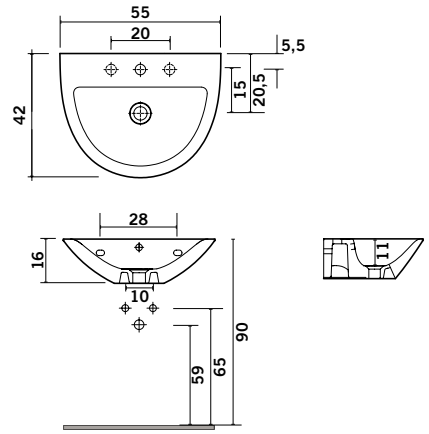

DESCRIZIONE	CODICE	DIMENSIONE
Lavabo cm.55	**027571**	**L. 55 x P. 42 cm**

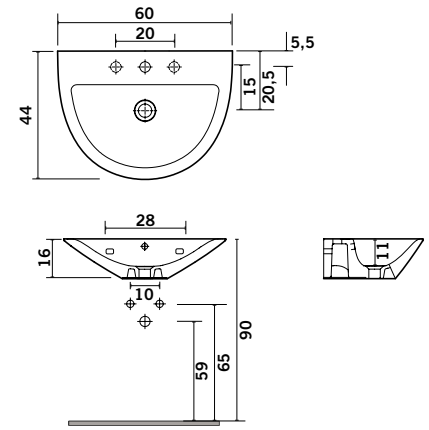

DESCRIZIONE	CODICE	DIMENSIONE
Lavabo cm.60	**027572**	**L. 60 x P. 44 cm**

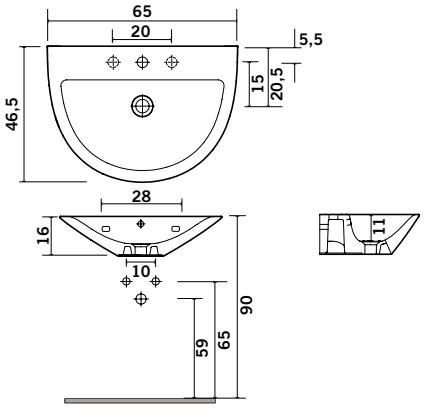

DESCRIZIONE	**CODICE**	**DIMENSIONE**
Lavabo cm.65	**027573**	**L. 65 x P. 46,5 cm**

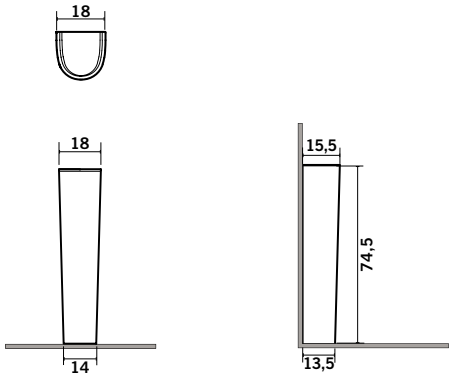

DESCRIZIONE	**CODICE**	**DIMENSIONE**
Colonna Lavabo	**027574**	**L. 65 x P. 46,5 cm**

intesa Lavabi d’Arredo

Lavabi d'arredo

Ciotola 46

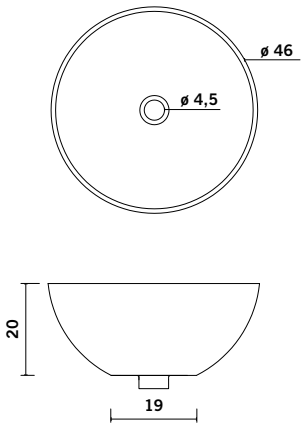

DESCRIZIONE	CODICE	DIMENSIONE
Lavabo ceramica appoggio	**019590**	**L. 46 x P. 46 cm**

Ciotola 70

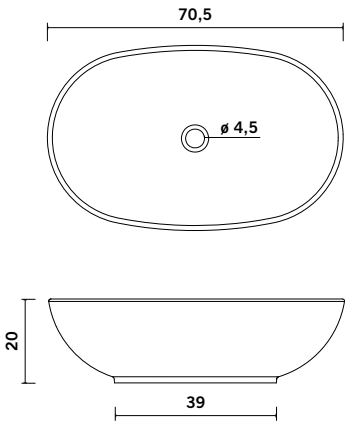

DESCRIZIONE	CODICE	DIMENSIONE
Lavabo ceramica appoggio	**019591**	**L. 70 x P. 44 cm**

Tai

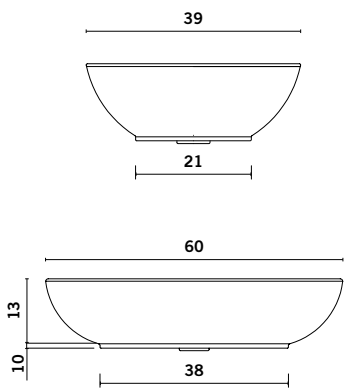

DESCRIZIONE	CODICE	DIMENSIONE
Lavabo ceramica appoggio	**019589**	**L. 60 x P. 39 cm**

Lavabi d’arredo

Ghost 42

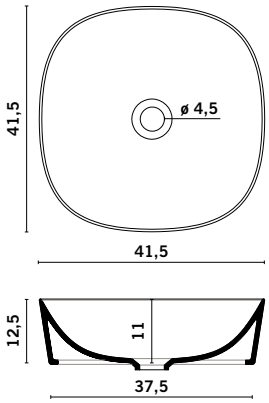

DESCRIZIONE	CODICE	DIMENSIONE
Lavabo ceramica appoggio	**022861**	**L. 41,5 x P. 41,5 cm**

Ghost 65

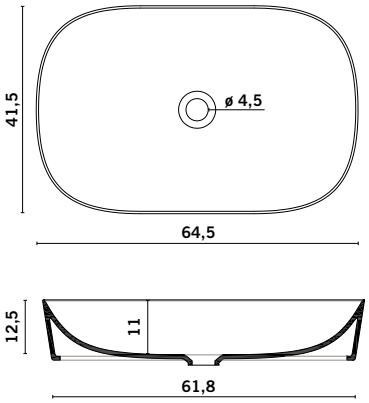

DESCRIZIONE	CODICE	DIMENSIONE
Lavabo ceramica appoggio	**022862**	**L. 64,5 x P. 41,5 cm**

Cognac 35

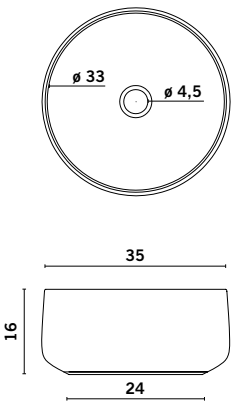

DESCRIZIONE	CODICE	DIMENSIONE
Lavabo ceramica appoggio	**022866**	**L. 70 x P. 44 cm**

Lavabi d'arredo

Cognac 42

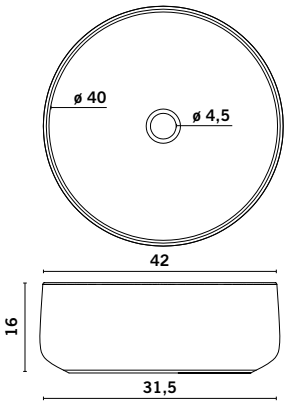

DESCRIZIONE	CODICE	DIMENSIONE
Lavabo ceramica appoggio	**022863**	**L. 42 x P. 42 cm**

Cognac 48

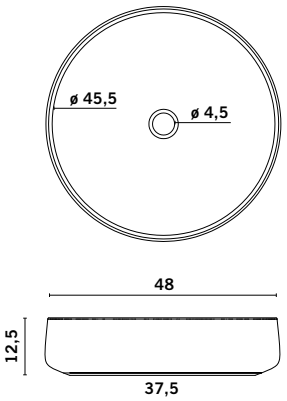

DESCRIZIONE	CODICE	DIMENSIONE
Lavabo ceramica appoggio	**022864**	**L. 48 x P. 48 cm**

Cognac 55

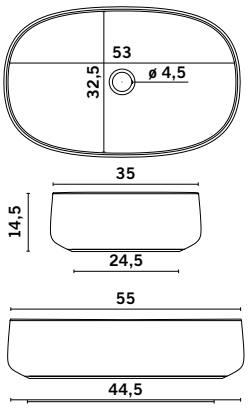

DESCRIZIONE	CODICE	DIMENSIONE
Lavabo ceramica appoggio	**022865**	**L. 55 x P. 35 cm**

Lavabi d'arredo

Rombo

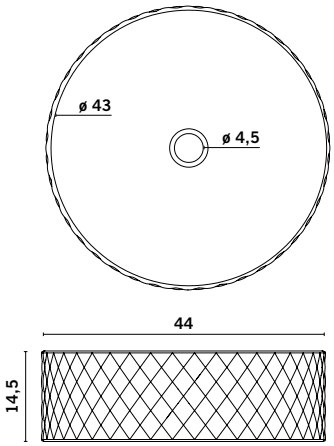

DESCRIZIONE	CODICE	DIMENSIONE
Lavabo ceramica appoggio	**022867**	**L. 44 x P. 44 cm**

Millerighe

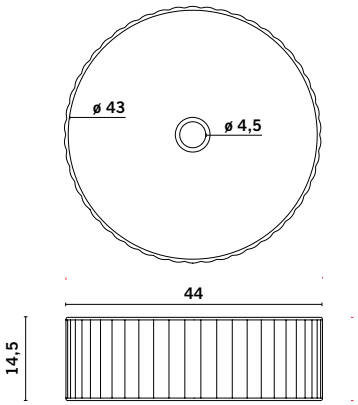

DESCRIZIONE	CODICE	DIMENSIONE
Lavabo ceramica appoggio	**022868**	**L. 44 x P. 44 cm**

Quadro 27

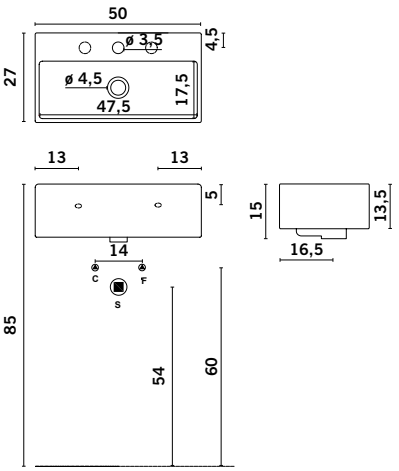

DESCRIZIONE	CODICE	DIMENSIONE
Lavabo ceramica appoggio	**022869**	**L. 50 x P. 27 cm**

Lavabi d'arredo

Quadro 50

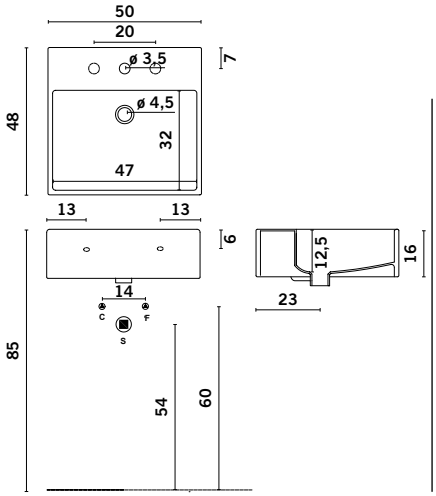

DESCRIZIONE	CODICE	DIMENSIONE
Lavabo ceramica appoggio	**022871**	**L. 50 x P. 48 cm**

Quadro 65

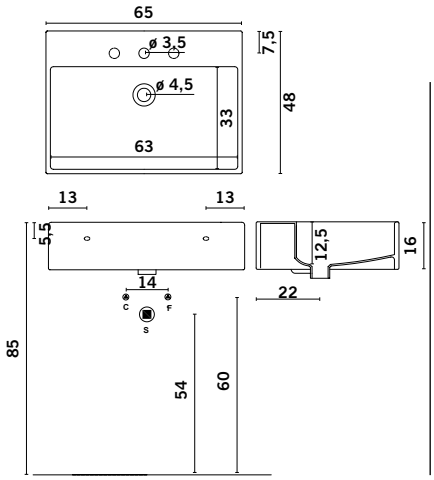

DESCRIZIONE	CODICE	DIMENSIONE
Lavabo ceramica appoggio	**022873**	**L. 65 x P. 48 cm**

Quadro Semincasso

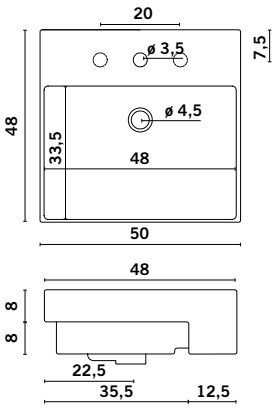

DESCRIZIONE	CODICE	DIMENSIONE
Lavabo ceramica appoggio	**022874**	**L. 50 x P. 48 cm**

Lavabi d’arredo

Scalino 38

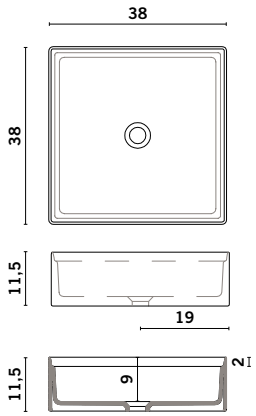

DESCRIZIONE	CODICE	DIMENSIONE
Lavabo ceramica appoggio	**022875**	**L. 38 x P. 38 cm**

Scalino 55

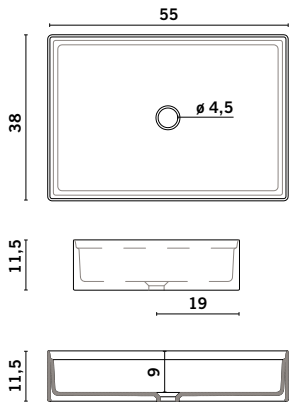

DESCRIZIONE	CODICE	DIMENSIONE
Lavabo ceramica appoggio	**022876**	**L. 55 x P. 38 cm**

Scalino 60

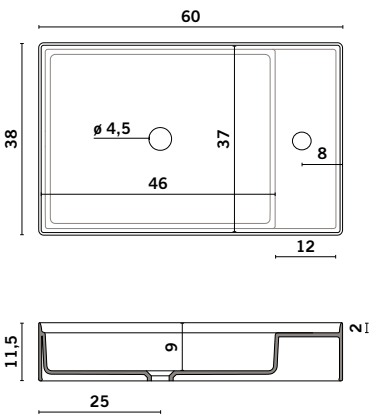

DESCRIZIONE	CODICE	DIMENSIONE
Lavabo ceramica appoggio	**022877**	**L. 60 x P. 38 cm**

Lavabi d’arredo

Scalino 75

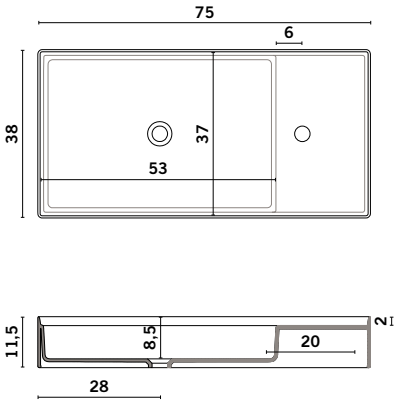

DESCRIZIONE	CODICE	DIMENSIONE
Lavabo ceramica appoggio	**022878**	**L. 75 x P. 38 cm**

Lavabi d'arredo

Cow 80 Sospeso Appoggio

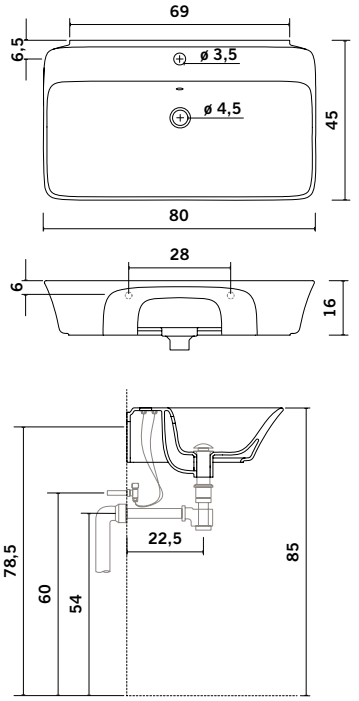

DESCRIZIONE	CODICE	DIMENSIONE
Lavabo ceramica appoggio o sospeso	**019594**	**L. 80 cm**

Cow 60 Sospeso Appoggio

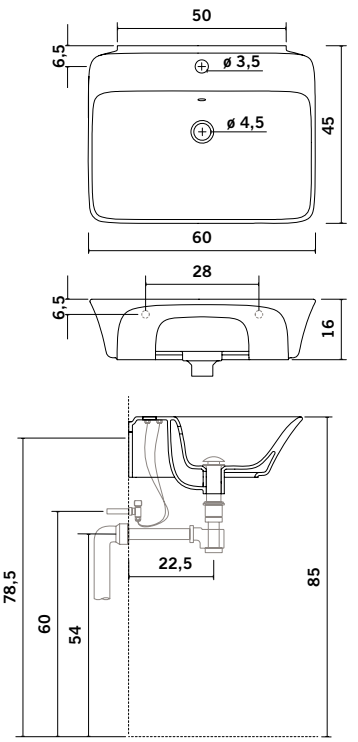

DESCRIZIONE	CODICE	DIMENSIONE
Lavabo ceramica appoggio	**019593**	**L. 60 x P. 45 cm**

Lavabi d’arredo

Jazz 60

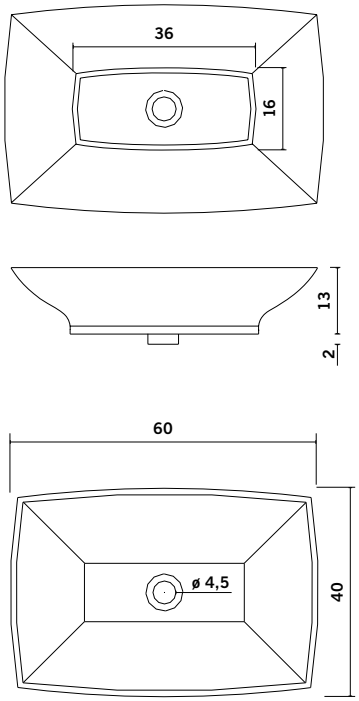

DESCRIZIONE	CODICE	DIMENSIONE
Lavabo ceramica appoggio	**019592**	**L. 60 x P. 40 cm**

Sifoni d’arredo

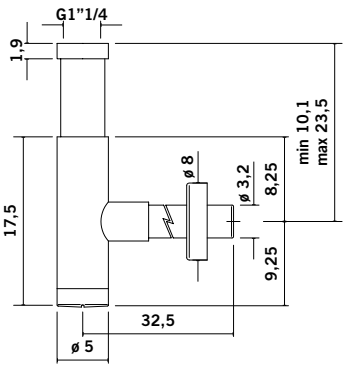

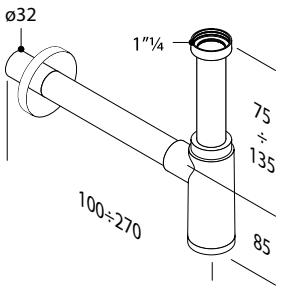

DESCRIZIONE	CODICE	DIMENSIONE
Sifone telescopico lusso con calotta cm 15	**012782**	**1” 1/4-32**
Sifone ottone arredo lavabo Eko	**016931**	**1” 1/4-32**

Vasche
6 bocchette idromassaggio regolabili.
Colonna vasca compresa nella versione idromassaggio.
Rubinetteria esclusa.

Vasche

New Rosy versione idromassaggio e normale

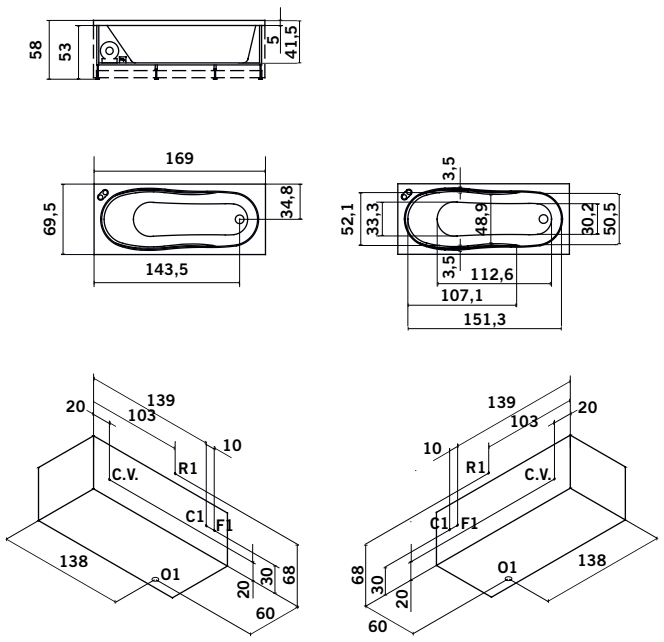

Predisposizione: C: Sinistra e D: Destra

DESCRIZIONE	CODICE	DIMENSIONE
Vasca idromassaggio senza Pannelli	**023781**	**L. 170 x P. 70 cm**
Vasca con telaio senza Pannelli	**023789**	**L. 170 x P. 70 cm**
Pannello frontale	**023784**	**da 170 cm**
Pannello laterale	**023786**	**da 70 cm (x170x70 cm)**

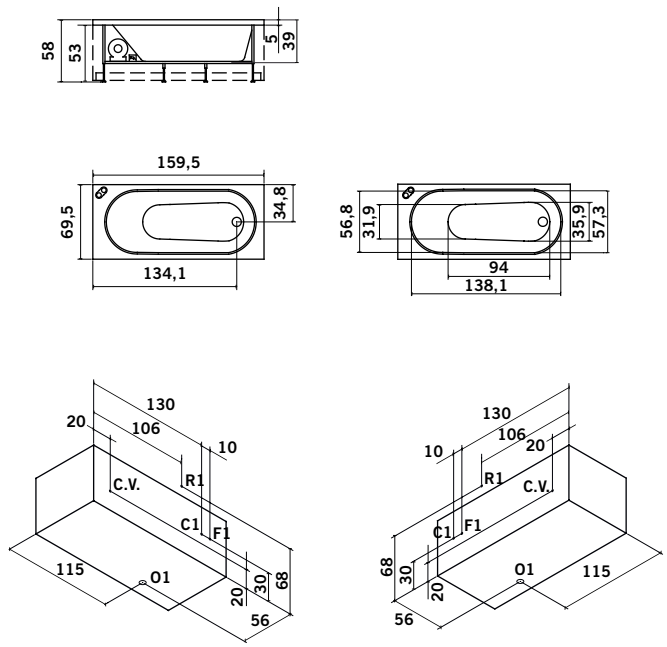

Predisposizione: C: Sinistra e D: Destra

DESCRIZIONE	CODICE	DIMENSIONE
Vasca idromassaggio senza Pannelli	**023782**	**L. 160 x P. 70 cm**
Vasca con telaio senza Pannelli	**023790**	**L. 160 x P. 70 cm**
Pannello frontale	**023785**	**da 160 cm**
Pannello laterale	**023787**	**da 70 cm (x160x70 cm)**

Vasche

New Rosy versione idromassaggio e normale

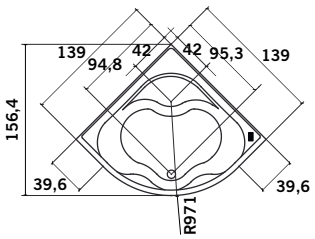

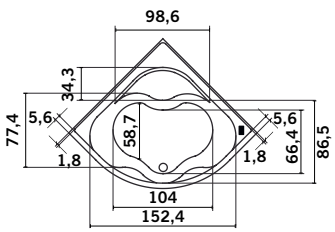

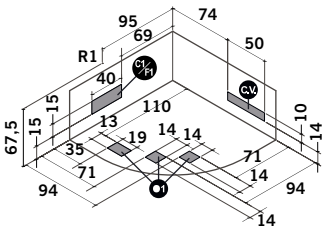

DESCRIZIONE	CODICE	DIMENSIONE
Vasca idromassaggio corner angolo senza Pannelli	**023783**	**140 cm**
Vasca con telaio corner angolo senza Pannelli	**023791**	**140 cm**
Pannello angolare per corner	**023788**	**140 cm**

DESCRIZIONE	CODICE	DIMENSIONE
Profilo bordo vasca rigido (2pz.)	**023774**	**L. 180 cm**
Kit Montaggio terzo pannello laterale	**026774**	
Miscelatore termostatico bordo vasca c/bocca erogazione	**028627**	
Miscelatore meccanico bordo vasca c/bocca erogazione	**028628**	

Vasche

Piatti doccia **Stone**
Materiale composito formato da minerali naturali e resine colorato in massa addizionale all'impasto il cui strato superficiale è gelcoat finitura Stone.
Finitura opaca e antiscivolo.
possibilità di taglio.

Piatti doccia

Stone

DESCRIZIONE	CODICE	DIMENSIONE
Piatto doccia Ø 9 cm Bianco	**023180**	**L. 80 x P. 70 x H. 3 cm**
	021557	**L. 90 x P. 70 x H. 3 cm**
	020327	**L. 100 x P. 70 x H. 3 cm**
	020328	**L. 110 x P. 70 x H. 3 cm**
	020329	**L. 120 x P. 70 x H. 3 cm**
	020330	**L. 130 x P. 70 x H. 3 cm**
	020331	**L. 140 x P. 70 x H. 3 cm**
	020332	**L. 150 x P. 70 x H. 3 cm**
	020333	**L. 160 x P. 70 x H. 3 cm**
	020334	**L. 170 x P. 70 x H. 3 cm**
	022889	**L. 180 x P. 70 x H. 3 cm**
	022890	**L. 190 x P. 70 x H. 3 cm**
	022891	**L. 200 x P. 70 x H. 3 cm**
	022900	**L. 80 x P. 80 x H. 3 cm**
	023182	**L. 90 x P. 80 x H. 3 cm**
	020335	**L. 100 x P. 80 x H. 3 cm**
	020336	**L. 110 x P. 80 x H. 3 cm**
	020337	**L. 120 x P. 80 x H. 3 cm**
	020338	**L. 130 x P. 80 x H. 3 cm**
	020339	**L. 140 x P. 80 x H. 3 cm**
	020340	**L. 160 x P. 80 x H. 3 cm**
	020341	**L. 170 x P. 80 x H. 3 cm**
	020342	**L. 180 x P. 80 x H. 3 cm**
	022892	**L. 190 x P. 80 x H. 3 cm**
	022893	**L. 200 x P. 80 x H. 3 cm**
	022901	**L. 90 x P. 90 x H. 3 cm**
	022557	**L. 100 x P. 90 x H. 3 cm**
	022880	**L. 110 x P. 90 x H. 3 cm**
	022881	**L. 120 x P. 90 x H. 3 cm**
	025823	**L. 140 x P. 90 x H. 3 cm**
	022883	**L. 150 x P. 90 x H. 3 cm**
	022884	**L. 160 x P. 90 x H. 3 cm**
	022885	**L. 170 x P. 90 x H. 3 cm**
	022886	**L. 180 x P. 90 x H. 3 cm**
	022887	**L. 190 x P. 90 x H. 3 cm**
	022888	**L. 200 x P. 90 x H. 3 cm**
	022902	**L. 100 x P. 100 x H. 3 cm**
	028057	**L. 120 x P. 100 x H. 3 cm**
	022894	**L. 130 x P. 100 x H. 3 cm**
	022895	**L. 140 x P. 100 x H. 3 cm**
	022896	**L. 150 x P. 100 x H. 3 cm**
	022897	**L. 180 x P. 100 x H. 3 cm**
	022898	**L. 190 x P. 100 x H. 3 cm**
	022899	**L. 200 x P. 100 x H. 3 cm**
Piatto doccia Ø 9 cm Ang. Bianco	**023184**	**L. 80 x P. 80 x H. 3 cm**
	023186	**L. 90 x P. 90 x H. 3 cm**
	023188	**L. 100 x P. 100 x H. 3 cm**
Lastrina acciaio copripiletta	**020343**	
Lastra acciaio copripiletta bianca	**023183**	
Kit ripristino bianco	**022198**	
Pennarello ripristino bianco	**022882**	
Supplemento taglio e tampone	**022904**	
Piletta Doccia Ribassata	**021555**	**D. 9 cm**

DESCRIZIONE	CODICE	DIMENSIONE
Piatto doccia Ø 9 cm Beige	**023181**	**L. 80 x P. 70 x H. 3 cm**
	021558	**L. 90 x P. 70 x H. 3 cm**
	020344	**L. 100 x P. 70 x H. 3 cm**
	020345	**L. 110 x P. 70 x H. 3 cm**
	020346	**L. 120 x P. 70 x H. 3 cm**
	020347	**L. 130 x P. 70 x H. 3 cm**
	020348	**L. 140 x P. 70 x H. 3 cm**
	020349	**L. 150 x P. 70 x H. 3 cm**
	020350	**L. 160 x P. 70 x H. 3 cm**
	020351	**L. 170 x P. 70 x H. 3 cm**
	022905	**L. 180 x P. 70 x H. 3 cm**
	022906	**L. 190 x P. 70 x H. 3 cm**
	022907	**L. 200 x P. 70 x H. 3 cm**
	022926	**L. 80 x P. 80 x H. 3 cm**
	022322	**L. 90 x P. 80 x H. 3 cm**
	020352	**L. 100 x P. 80 x H. 3 cm**
	020353	**L. 110 x P. 80 x H. 3 cm**
	020354	**L. 120 x P. 80 x H. 3 cm**
	020355	**L. 130 x P. 80 x H. 3 cm**
	020356	**L. 140 x P. 80 x H. 3 cm**
	020357	**L. 160 x P. 80 x H. 3 cm**
	020358	**L. 170 x P. 80 x H. 3 cm**
	020359	**L. 180 x P. 80 x H. 3 cm**
	022908	**L. 190 x P. 80 x H. 3 cm**
	022909	**L. 200 x P. 80 x H. 3 cm**
	022927	**L. 90 x P. 90 x H. 3 cm**
	022910	**L. 100 x P. 90 x H. 3 cm**
	022911	**L. 110 x P. 90 x H. 3 cm**
	022912	**L. 120 x P. 90 x H. 3 cm**
	025826	**L. 140 x P. 90 x H. 3 cm**
	022914	**L. 150 x P. 90 x H. 3 cm**
	022915	**L. 160 x P. 90 x H. 3 cm**
	022916	**L. 170 x P. 90 x H. 3 cm**
	022917	**L. 180 x P. 90 x H. 3 cm**
	022918	**L. 190 x P. 90 x H. 3 cm**
	022919	**L. 200 x P. 90 x H. 3 cm**
	022928	**L. 100 x P. 100 x H. 3 cm**
	028069	**L. 120 x P. 100 x H. 3 cm**
	022920	**L. 130 x P. 100 x H. 3 cm**
	022921	**L. 140 x P. 100 x H. 3 cm**
	022922	**L. 150 x P. 100 x H. 3 cm**
	022923	**L. 180 x P. 100 x H. 3 cm**
	022924	**L. 190 x P. 100 x H. 3 cm**
	022925	**L. 200 x P. 100 x H. 3 cm**
Piatto doccia Ø 9 cm Ang. R55 Beige	**023185**	**L. 80 x P. 80 x H. 3 cm**
	023187	**L. 90 x P. 90 x H. 3 cm**
	021819	**L. 100 x P. 100 x H. 3 cm**
Lastrina acciaio copripiletta	**020343**	
Lastra acciaio copripiletta Beige	**022903**	
Kit ripristino Beige	**022986**	
Pennarello ripristino Beige	**024062**	
Supplemento taglio e tampone	**022904**	
Piletta Doccia Ribassata	**021555**	**D. 9 cm**

Piatti doccia

Stone

DESCRIZIONE	CODICE	DIMENSIONE
Piatto doccia Ø 9 cm Corda	023644	L. 80 x P. 70 x H. 3 cm
	023879	L. 90 x P. 70 x H. 3 cm
	023883	L. 100 x P. 70 x H. 3 cm
	023887	L. 110 x P. 70 x H. 3 cm
	023891	L. 120 x P. 70 x H. 3 cm
	023895	L. 130 x P. 70 x H. 3 cm
	023899	L. 140 x P. 70 x H. 3 cm
	023903	L. 150 x P. 70 x H. 3 cm
	023907	L. 160 x P. 70 x H. 3 cm
	023911	L. 170 x P. 70 x H. 3 cm
	023915	L. 180 x P. 70 x H. 3 cm
	023919	L. 190 x P. 70 x H. 3 cm
	023923	L. 200 x P. 70 x H. 3 cm
	024031	L. 80 x P. 80 x H. 3 cm
	023927	L. 90 x P. 80 x H. 3 cm
	023931	L. 100 x P. 80 x H. 3 cm
	023935	L. 110 x P. 80 x H. 3 cm
	023939	L. 120 x P. 80 x H. 3 cm
	023943	L. 130 x P. 80 x H. 3 cm
	023947	L. 140 x P. 80 x H. 3 cm
	023951	L. 160 x P. 80 x H. 3 cm
	023955	L. 170 x P. 80 x H. 3 cm
	023959	L. 180 x P. 80 x H. 3 cm
	023963	L. 190 x P. 80 x H. 3 cm
	023967	L. 200 x P. 80 x H. 3 cm
	024035	L. 90 x P. 90 x H. 3 cm
	023971	L. 100 x P. 90 x H. 3 cm
	023975	L. 110 x P. 90 x H. 3 cm
	023979	L. 120 x P. 90 x H. 3 cm
	025824	L. 140 x P. 90 x H. 3 cm
	023983	L. 150 x P. 90 x H. 3 cm
	023987	L. 160 x P. 90 x H. 3 cm
	023991	L. 170 x P. 90 x H. 3 cm
	023995	L. 180 x P. 90 x H. 3 cm
	023999	L. 190 x P. 90 x H. 3 cm
	024003	L. 200 x P. 90 x H. 3 cm
	024039	L. 100 x P. 100 x H. 3 cm
	028067	L. 120 x P. 100 x H. 3 cm
	024007	L. 130 x P. 100 x H. 3 cm
	024011	L. 140 x P. 100 x H. 3 cm
	024015	L. 150 x P. 100 x H. 3 cm
	024019	L. 180 x P. 100 x H. 3 cm
	024023	L. 190 x P. 100 x H. 3 cm
	024027	L. 200 x P. 100 x H. 3 cm
Piatto doccia Ø 9 cm Ang. R55 Corda	024043	L. 80 x P. 80 x H. 3 cm
	024047	L. 90 x P. 90 x H. 3 cm
	024051	L. 100 x P. 100 x H. 3 cm
Lastrina acciaio copripiletta	020343	
Lastra acciaio copripiletta Corda	024055	
Kit ripristino Corda	024059	
Pennarello ripristino Corda	024064	
Supplemento taglio e tampone	022904	
Piletta Doccia Ribassata	021555	D. 9 cm

DESCRIZIONE	CODICE	DIMENSIONE
Piatto doccia Ø 9 cm Cemento	023876	L. 80 x P. 70 x H. 3 cm
	023878	L. 90 x P. 70 x H. 3 cm
	023882	L. 100 x P. 70 x H. 3 cm
	023886	L. 110 x P. 70 x H. 3 cm
	023890	L. 120 x P. 70 x H. 3 cm
	023894	L. 130 x P. 70 x H. 3 cm
	023898	L. 140 x P. 70 x H. 3 cm
	023902	L. 150 x P. 70 x H. 3 cm
	023906	L. 160 x P. 70 x H. 3 cm
	023910	L. 170 x P. 70 x H. 3 cm
	023914	L. 180 x P. 70 x H. 3 cm
	023918	L. 190 x P. 70 x H. 3 cm
	023922	L. 200 x P. 70 x H. 3 cm
	024030	L. 80 x P. 80 x H. 3 cm
	023926	L. 90 x P. 80 x H. 3 cm
	023930	L. 100 x P. 80 x H. 3 cm
	023934	L. 110 x P. 80 x H. 3 cm
	023938	L. 120 x P. 80 x H. 3 cm
	023942	L. 130 x P. 80 x H. 3 cm
	023946	L. 140 x P. 80 x H. 3 cm
	023950	L. 160 x P. 80 x H. 3 cm
	023954	L. 170 x P. 80 x H. 3 cm
	023958	L. 180 x P. 80 x H. 3 cm
	023962	L. 190 x P. 80 x H. 3 cm
	023966	L. 200 x P. 80 x H. 3 cm
	024034	L. 90 x P. 90 x H. 3 cm
	023970	L. 100 x P. 90 x H. 3 cm
	023974	L. 110 x P. 90 x H. 3 cm
	023978	L. 120 x P. 90 x H. 3 cm
	025827	L. 140 x P. 90 x H. 3 cm
	023982	L. 150 x P. 90 x H. 3 cm
	023986	L. 160 x P. 90 x H. 3 cm
	023990	L. 170 x P. 90 x H. 3 cm
	023994	L. 180 x P. 90 x H. 3 cm
	023998	L. 190 x P. 90 x H. 3 cm
	024002	L. 200 x P. 90 x H. 3 cm
	024038	L. 100 x P. 100 x H. 3 cm
	028066	L. 120 x P. 100 x H. 3 cm
	024006	L. 130 x P. 100 x H. 3 cm
	024010	L. 140 x P. 100 x H. 3 cm
	024014	L. 150 x P. 100 x H. 3 cm
	024018	L. 180 x P. 100 x H. 3 cm
	024022	L. 190 x P. 100 x H. 3 cm
	024026	L. 200 x P. 100 x H. 3 cm
Piatto doccia Ø 9 cm Ang. R55 Cemento	024042	L. 80 x P. 80 x H. 3 cm
	024046	L. 90 x P. 90 x H. 3 cm
	024050	L. 100 x P. 100 x H. 3 cm
Lastrina acciaio copripiletta	020343	
Lastra acciaio copripiletta Cemento	024054	
Kit ripristino Cemento	024058	
Pennarello ripristino Cemento	024063	
Supplemento taglio e tampone	022904	
Piletta Doccia Ribassata	021555	D. 9 cm

Piatti doccia

Stone

DESCRIZIONE	CODICE	DIMENSIONE
Piatto doccia Ø 9 cm Nero	023645	L. 80 x P. 70 x H. 3 cm
	023881	L. 90 x P. 70 x H. 3 cm
	023885	L. 100 x P. 70 x H. 3 cm
	023889	L. 110 x P. 70 x H. 3 cm
	023893	L. 120 x P. 70 x H. 3 cm
	023897	L. 130 x P. 70 x H. 3 cm
	023901	L. 140 x P. 70 x H. 3 cm
	023905	L. 150 x P. 70 x H. 3 cm
	023909	L. 160 x P. 70 x H. 3 cm
	023913	L. 170 x P. 70 x H. 3 cm
	023917	L. 180 x P. 70 x H. 3 cm
	023921	L. 190 x P. 70 x H. 3 cm
	023925	L. 200 x P. 70 x H. 3 cm
	024033	L. 80 x P. 80 x H. 3 cm
	023929	L. 90 x P. 80 x H. 3 cm
	023933	L. 100 x P. 80 x H. 3 cm
	023937	L. 110 x P. 80 x H. 3 cm
	023941	L. 120 x P. 80 x H. 3 cm
	023945	L. 130 x P. 80 x H. 3 cm
	023949	L. 140 x P. 80 x H. 3 cm
	023953	L. 160 x P. 80 x H. 3 cm
	023957	L. 170 x P. 80 x H. 3 cm
	023961	L. 180 x P. 80 x H. 3 cm
	023965	L. 190 x P. 80 x H. 3 cm
	023969	L. 200 x P. 80 x H. 3 cm
	024037	L. 90 x P. 90 x H. 3 cm
	023973	L. 100 x P. 90 x H. 3 cm
	023977	L. 110 x P. 90 x H. 3 cm
	023981	L. 120 x P. 90 x H. 3 cm
	025825	L. 140 x P. 90 x H. 3 cm
	023985	L. 150 x P. 90 x H. 3 cm
	023989	L. 160 x P. 90 x H. 3 cm
	023993	L. 170 x P. 90 x H. 3 cm
	023997	L. 180 x P. 90 x H. 3 cm
	024001	L. 190 x P. 90 x H. 3 cm
	024005	L. 200 x P. 90 x H. 3 cm
	024041	L. 100 x P. 100 x H. 3 cm
	028068	L. 120 x P. 100 x H. 3 cm
	024009	L. 130 x P. 100 x H. 3 cm
	024013	L. 140 x P. 100 x H. 3 cm
	024017	L. 150 x P. 100 x H. 3 cm
	024021	L. 180 x P. 100 x H. 3 cm
	024025	L. 190 x P. 100 x H. 3 cm
	024029	L. 200 x P. 100 x H. 3 cm
Piatto doccia Ø 9 cm Ang. R55 Nero	024045	L. 80 x P. 80 x H. 3 cm
	024049	L. 90 x P. 90 x H. 3 cm
	024053	L. 100 x P. 100 x H. 3 cm
Lastrina acciaio copripiletta	020343	
Lastra acciaio copripiletta Nero	024057	
Kit ripristino Nero	024061	
Pennarello ripristino Nero	024066	
Supplemento taglio e tampone	022904	
Piletta Doccia Ribassata	021555	D. 9 cm

Piatti doccia
Stone

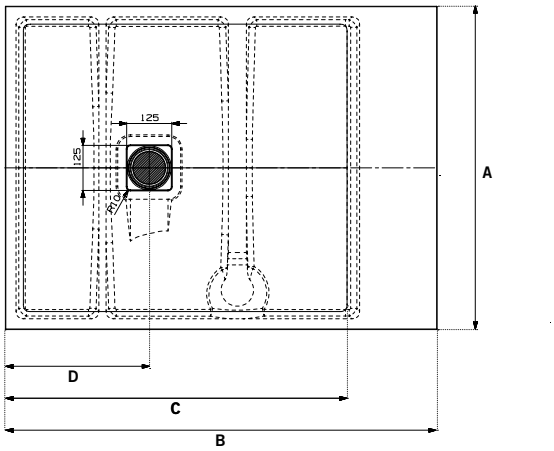

LEGENDA

A Larghezza totale

B Lunghezza totale

C Lunghezza min per tampone

D Distanza bordo / centro foro piletta

Nota
Misure espresse in cm

DIMENSIONE	A	B	C	D
70x90	70	90	90	20
70x80	70	80	80	40
70x100	70	100	80	40
70x110	70	110	110	43
70x120	70	120	110	43
70x130	70	130	130	43
70x140	70	140	130	43
70x150	70	150	150	43
70x160	70	160	150	43
70x170	70	170	150	43
70x180	70	180	180	40
70x190	70	190	180	40
70x200	70	200	180	40
80x90	80	90	90	40
80x100	80	100	90	40
80x110	80	110	110	43
80x120	80	120	110	43
80x130	80	130	130	43
80x140	80	140	130	43
80x160	80	160	160	43
80x170	80	170	160	43
80x180	80	180	160	43
80x190	80	190	190	40
80x200	80	200	190	40

DIMENSIONE	A	B	C	D
90x100	90	100	100	40
90x110	90	110	110	40
90x120	90	120	120	40
90x140	90	140	140	20
90x150	90	150	150	40
90x160	90	160	150	40
90x170	90	170	150	40
90x180	90	180	180	40
90x190	90	190	180	40
90x200	90	200	180	40
100x120	100	120	120	20
100x130	100	130	130	40
100x140	100	140	130	40
100x150	100	150	130	40
100x180	100	180	180	40
100x190	100	190	180	40
100x200	100	200	180	40
80x80	80	80	80	20
90x90	90	90	90	20
100x100	100	100	100	20

Piatti doccia

Stone Semicircolare 80

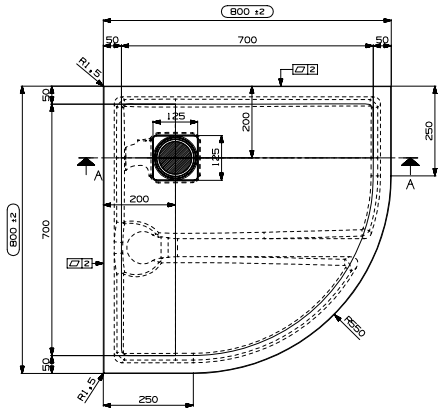

Stone Piatto Doccia Semicircolare 90

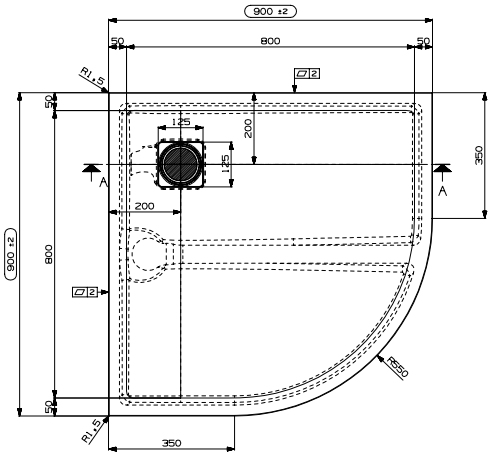

Stone Piatto Doccia Semicircolare 100

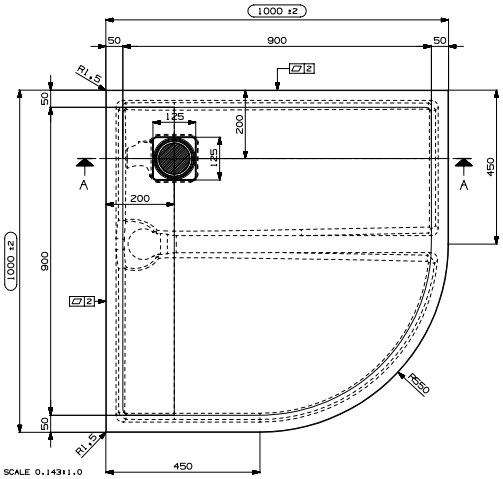

Piatti doccia **Malta**
Formato da cariche minerali naturali
e resine colorato in massa addizionale
all'impasto il cui stato superficiale
è gelcoat finitura Malta.
Resistente agli sbalzi termici, antiscivolo.
Possibilità di taglio.

Piatti doccia

Malta

DESCRIZIONE	CODICE	DIMENSIONE
Piatto doccia 9 cm Bianco con copripiletta in finitura	**028080**	**L. 90 x P. 70 x H. 4 cm**
	028075	**L. 100 x P. 70 x H. 4 cm**
	028076	**L. 120 x P. 70 x H. 4 cm**
	028077	**L. 140 x P. 70 x H. 4 cm**
	028078	**L. 170 x P. 70 x H. 4 cm**
	028119	**L. 80 x P. 80 x H. 4 cm**
	028093	**L. 100 x P. 80 x H. 4 cm**
	028105	**L. 120 x P. 80 x H. 4 cm**
	028110	**L. 140 x P. 80 x H. 4 cm**
	028116	**L. 160 x P. 80 x H. 4 cm**
	028117	**L. 170 x P. 80 x H. 4 cm**
	028118	**L. 180 x P. 80 x H. 4 cm**
	028126	**L. 90 x P. 90 x H. 4 cm**
	028120	**L. 100 x P. 90 x H. 4 cm**
	028121	**L. 120 x P. 90 x H. 4 cm**
	028122	**L. 140 x P. 90 x H. 4 cm**
	028123	**L. 160 x P. 90 x H. 4 cm**
	028124	**L. 170 x P. 90 x H. 4 cm**
	028125	**L. 180 x P. 90 x H. 4 cm**
	028072	**L. 100 x P. 100 x H. 4 cm**
	028074	**L. 100 x P. 120 x H. 4 cm**
Supplemento taglio senza tampone	**028219**	
Piletta doccia ribassata	**021555**	
Kit manutenzione	**024938**	
Kit ripristino Bianco	**022198**	
Pennarello ripristino Bianco	**022882**	

DESCRIZIONE	CODICE	DIMENSIONE
Piatto doccia 9 cm Beige con copripiletta in finitura	**028188**	**L. 90 x P. 70 x H. 4 cm**
	028180	**L. 100 x P. 70 x H. 4 cm**
	028182	**L. 120 x P. 70 x H. 4 cm**
	028184	**L. 140 x P. 70 x H. 4 cm**
	028186	**L. 170 x P. 70 x H. 4 cm**
	028202	**L. 80 x P. 80 x H. 4 cm**
	028190	**L. 100 x P. 80 x H. 4 cm**
	028192	**L. 120 x P. 80 x H. 4 cm**
	028194	**L. 140 x P. 80 x H. 4 cm**
	028196	**L. 160 x P. 80 x H. 4 cm**
	028198	**L. 170 x P. 80 x H. 4 cm**
	028200	**L. 180 x P. 80 x H. 4 cm**
	028218	**L. 90 x P. 90 x H. 4 cm**
	028206	**L. 100 x P. 90 x H. 4 cm**
	028209	**L. 120 x P. 90 x H. 4 cm**
	028208	**L. 140 x P. 90 x H. 4 cm**
	028212	**L. 160 x P. 90 x H. 4 cm**
	028214	**L. 170 x P. 90 x H. 4 cm**
	028216	**L. 180 x P. 90 x H. 4 cm**
	028176	**L. 100 x P. 100 x H. 4 cm**
	028178	**L. 100 x P. 120 x H. 4 cm**
Supplemento taglio senza tampone	**028219**	
Piletta doccia ribassata	**021555**	
Kit manutenzione	**024938**	
Kit ripristino Beige	**022986**	
Pennarello ripristino Beige	**024062**	

Piatti doccia

Malta

DESCRIZIONE	CODICE	DIMENSIONE
Piatto doccia 9 cm Corda con copripiletta in finitura	028160	L. 90 x P. 70 x H. 4 cm
	028156	L. 100 x P. 70 x H. 4 cm
	028157	L. 120 x P. 70 x H. 4 cm
	028158	L. 140 x P. 70 x H. 4 cm
	028159	L. 170 x P. 70 x H. 4 cm
	028167	L. 80 x P. 80 x H. 4 cm
	028161	L. 100 x P. 80 x H. 4 cm
	028162	L. 120 x P. 80 x H. 4 cm
	028163	L. 140 x P. 80 x H. 4 cm
	028164	L. 160 x P. 80 x H. 4 cm
	028165	L. 170 x P. 80 x H. 4 cm
	028166	L. 180 x P. 80 x H. 4 cm
	028174	L. 90 x P. 90 x H. 4 cm
	028168	L. 100 x P. 90 x H. 4 cm
	028169	L. 120 x P. 90 x H. 4 cm
	028170	L. 140 x P. 90 x H. 4 cm
	028171	L. 160 x P. 90 x H. 4 cm
	028172	L. 170 x P. 90 x H. 4 cm
	028173	L. 180 x P. 90 x H. 4 cm
	028154	L. 100 x P. 100 x H. 4 cm
	028155	L. 100 x P. 120 x H. 4 cm
Supplemento taglio senza tampone	028219	
Piletta doccia ribassata	021555	
Kit manutenzione	024938	
Kit ripristino Corda	024059	
Pennarello ripristino Corda	024064	

DESCRIZIONE	CODICE	DIMENSIONE
Piatto doccia 9 cm Cemento con copripiletta in finitura	028139	L. 90 x P. 70 x H. 4 cm
	028135	L. 100 x P. 70 x H. 4 cm
	028136	L. 120 x P. 70 x H. 4 cm
	028137	L. 140 x P. 70 x H. 4 cm
	028138	L. 170 x P. 70 x H. 4 cm
	028146	L. 80 x P. 80 x H. 4 cm
	028140	L. 100 x P. 80 x H. 4 cm
	028141	L. 120 x P. 80 x H. 4 cm
	028142	L. 140 x P. 80 x H. 4 cm
	028143	L. 160 x P. 80 x H. 4 cm
	028144	L. 170 x P. 80 x H. 4 cm
	028145	L. 180 x P. 80 x H. 4 cm
	028153	L. 90 x P. 90 x H. 4 cm
	028147	L. 100 x P. 90 x H. 4 cm
	028148	L. 120 x P. 90 x H. 4 cm
	028149	L. 140 x P. 90 x H. 4 cm
	028150	L. 160 x P. 90 x H. 4 cm
	028151	L. 170 x P. 90 x H. 4 cm
	028152	L. 180 x P. 90 x H. 4 cm
	028133	L. 100 x P. 100 x H. 4 cm
	028134	L. 100 x P. 120 x H. 4 cm
Supplemento taglio senza tampone	028219	
Piletta doccia ribassata	021555	
Kit manutenzione	024938	
Kit ripristino Cemento	024058	
Pennarello ripristino Cemento	024063	

Piatti doccia

Malta

DESCRIZIONE	CODICE	DIMENSIONE
Piatto doccia 9 cm Nero con copripiletta in finitura	**028187**	**L. 90 x P. 70 x H. 4 cm**
	028179	**L. 100 x P. 70 x H. 4 cm**
	028181	**L. 120 x P. 70 x H. 4 cm**
	028183	**L. 140 x P. 70 x H. 4 cm**
	028185	**L. 170 x P. 70 x H. 4 cm**
	028201	**L. 80 x P. 80 x H. 4 cm**
	028189	**L. 100 x P. 80 x H. 4 cm**
	028191	**L. 120 x P. 80 x H. 4 cm**
	028193	**L. 140 x P. 80 x H. 4 cm**
	028195	**L. 160 x P. 80 x H. 4 cm**
	028197	**L. 170 x P. 80 x H. 4 cm**
	028199	**L. 180 x P. 80 x H. 4 cm**
	028217	**L. 90 x P. 90 x H. 4 cm**
	028203	**L. 100 x P. 90 x H. 4 cm**
	028204	**L. 120 x P. 90 x H. 4 cm**
	028207	**L. 140 x P. 90 x H. 4 cm**
	028211	**L. 160 x P. 90 x H. 4 cm**
	028213	**L. 170 x P. 90 x H. 4 cm**
	028215	**L. 180 x P. 90 x H. 4 cm**
	028175	**L. 100 x P. 100 x H. 4 cm**
	028177	**L. 100 x P. 120 x H. 4 cm**
Supplemento taglio senza tampone	**028219**	
Piletta doccia ribassata	**021555**	
Kit manutenzione	**024938**	
Kit ripristino Nero	**024061**	
Pennarello ripristino Nero	**024066**	

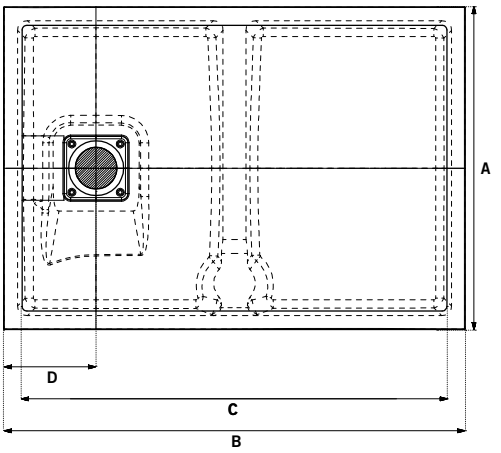

LEGENDA

A Larghezza totale

B Lunghezza totale

C Lunghezza min per tampone

D Distanza bordo / centro foro piletta

Nota
Misure espresse in cm

DIMENSIONE	A	B	C	D
70x90	**70**	**90**	**82**	**20**
70x100	**70**	**100**	**92**	**20**
70x120	**70**	**120**	**112**	**20**
70x140	**70**	**140**	**132**	**20**
70x170	**70**	**170**	**162**	**20**
80x100	**80**	**100**	**92**	**20**
80x120	**80**	**120**	**112**	**20**
80x140	**80**	**140**	**132**	**20**
80x160	**80**	**160**	**152**	**20**
80x170	**80**	**170**	**162**	**20**
80x180	**80**	**180**	**172**	**20**
90x100	**90**	**100**	**92**	**20**
90x120	**90**	**120**	**112**	**20**
90x140	**90**	**140**	**132**	**20**
90x160	**90**	**160**	**152**	**20**
90x170	**90**	**170**	**162**	**20**
90x180	**90**	**180**	**172**	**20**
100x120	**100**	**120**	**112**	**20**
80x80	**80**	**80**	**72**	**20**
90x90	**90**	**90**	**82**	**20**
100x100	**100**	**100**	**92**	**20**

intesa

Piatti doccia **Vision** in ceramica
alto 3 cm. possibile taglio al cm.
Fino a 140 cm. i piatti doccia hanno
un lato lungo non smaltato

Piatti doccia

Vision

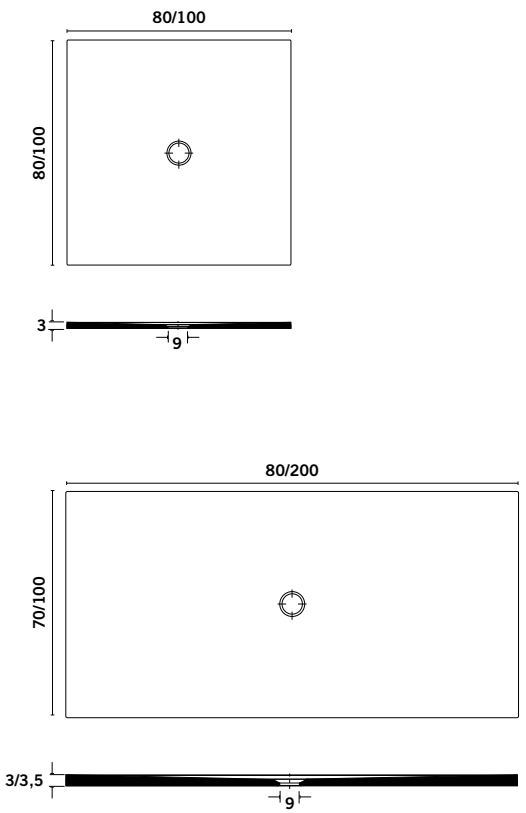

DESCRIZIONE	CODICE	DIMENSIONE
Piatto doccia Ø 9 cm Cotone con trattamento antiscivolo	**022691**	**L. 80 x P. 70 x H. 3 cm**
	022692	**L. 90 x P. 70 x H. 3 cm**
	022693	**L. 100 x P. 70 x H. 3 cm**
	022694	**L. 120 x P. 70 x H. 3 cm**
	022695	**L. 140 x P. 70 x H. 3 cm**
	022696	**L. 160 x P. 70 x H. 3 cm**
	022697	**L. 170 x P. 70 x H. 3,5 cm**
	022701	**L. 80 x P. 80 x H. 3 cm**
	022702	**L. 90 x P. 80 x H. 3 cm**
	022703	**L. 100 x P. 80 x H. 3 cm**
	022704	**L. 120 x P. 80 x H. 3 cm**
	022705	**L. 140 x P. 80 x H. 3 cm**
	022706	**L. 160 x P. 80 x H. 3 cm**
	022707	**L. 170 x P. 80 x H. 3 cm**
	022708	**L. 180 x P. 80 x H. 3,5 cm**
	022710	**L. 200 x P. 80 x H. 3,5 cm**
	022711	**L. 90 x P. 90 x H. 3 cm**
	022713	**L. 120 x P. 90 x H. 3 cm**
	022717	**L. 180 x P. 90 x H. 3,5 cm**
	022719	**L. 200 x P. 90 x H. 3,5 cm**
	022720	**L. 100 x P. 100 x H. 3 cm**
	022727	**L. 200 x P. 100 x H. 3,5 cm**
Piletta doccia Ribassata Cotone	**022769**	**D. 9 cm**
Piletta doccia Cromata	**022770**	**D. 9 cm**
Supplemento taglio a misura (a taglio)	**023104**	
Kit trattamento antiscivolo a cura del cliente	**025946**	

Piatti doccia

Vision

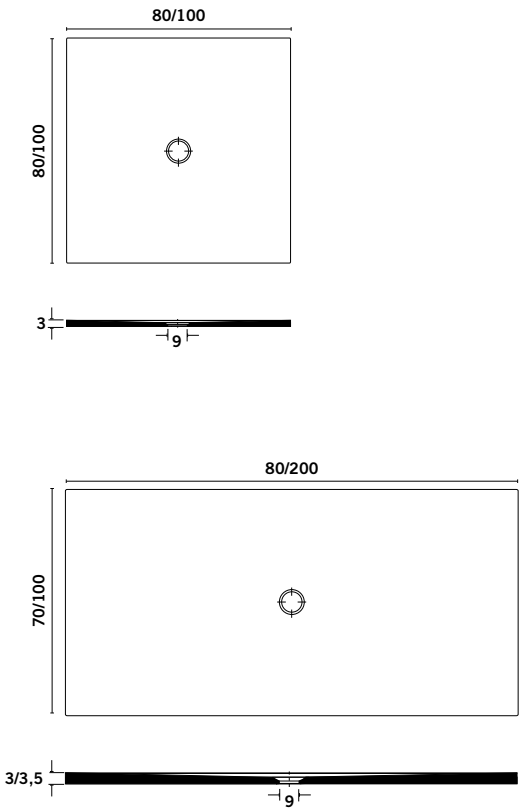

DESCRIZIONE	CODICE	DIMENSIONE
Piatto doccia Ø 9 cm Perle con trattamento antiscivolo	**028268**	**L. 80 x P. 70 x H. 3 cm**
	028279	**L. 90 x P. 70 x H. 3 cm**
	028296	**L. 100 x P. 70 x H. 3 cm**
	028311	**L. 120 x P. 70 x H. 3 cm**
	028337	**L. 140 x P. 70 x H. 3 cm**
	028349	**L. 160 x P. 70 x H. 3 cm**
	028359	**L. 170 x P. 70 x H. 3,5 cm**
	028273	**L. 80 x P. 80 x H. 3 cm**
	028285	**L. 90 x P. 80 x H. 3 cm**
	028301	**L. 100 x P. 80 x H. 3 cm**
	028327	**L. 120 x P. 80 x H. 3 cm**
	028342	**L. 140 x P. 80 x H. 3 cm**
	028354	**L. 160 x P. 80 x H. 3 cm**
	028364	**L. 170 x P. 80 x H. 3 cm**
	028369	**L. 180 x P. 80 x H. 3,5 cm**
	028379	**L. 200 x P. 80 x H. 3,5 cm**
	028290	**L. 90 x P. 90 x H. 3 cm**
	028332	**L. 120 x P. 90 x H. 3 cm**
	028374	**L. 180 x P. 90 x H. 3,5 cm**
	028384	**L. 200 x P. 90 x H. 3,5 cm**
	028306	**L. 100 x P. 100 x H. 3 cm**
	028389	**L. 200 x P. 100 x H. 3,5 cm**
Piletta doccia Ribassata Perle	**028394**	**D. 9 cm**
Piletta doccia Cromata	**022770**	**D. 9 cm**
Supplemento taglio a misura (a taglio)	**023104**	
Kit trattamento antiscivolo a cura del cliente	**025946**	

Piatti doccia

Vision

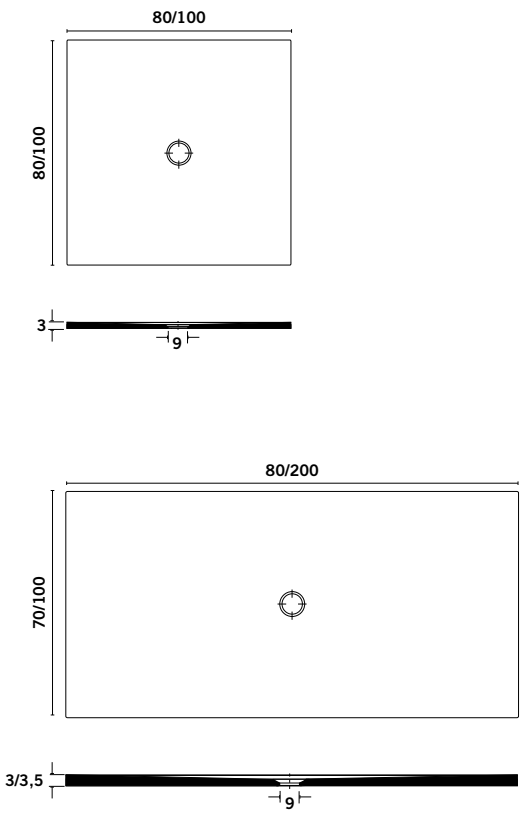

DESCRIZIONE	CODICE	DIMENSIONE
Piatto doccia Ø 9 cm Cenere con trattamento antiscivolo	**024099**	**L. 80 x P. 70 x H. 3 cm**
	024106	**L. 90 x P. 70 x H. 3 cm**
	024113	**L. 100 x P. 70 x H. 3 cm**
	024120	**L. 120 x P. 70 x H. 3 cm**
	024127	**L. 140 x P. 70 x H. 3 cm**
	024134	**L. 160 x P. 70 x H. 3 cm**
	024141	**L. 170 x P. 70 x H. 3,5 cm**
	024169	**L. 80 x P. 80 x H. 3 cm**
	024176	**L. 90 x P. 80 x H. 3 cm**
	024183	**L. 100 x P. 80 x H. 3 cm**
	024190	**L. 120 x P. 80 x H. 3 cm**
	024197	**L. 140 x P. 80 x H. 3 cm**
	024204	**L. 160 x P. 80 x H. 3 cm**
	024211	**L. 170 x P. 80 x H. 3 cm**
	024218	**L. 180 x P. 80 x H. 3,5 cm**
	024232	**L. 200 x P. 80 x H. 3,5 cm**
	024239	**L. 90 x P. 90 x H. 3 cm**
	024253	**L. 120 x P. 90 x H. 3 cm**
	024281	**L. 180 x P. 90 x H. 3,5 cm**
	024295	**L. 200 x P. 90 x H. 3,5 cm**
	024302	**L. 100 x P. 100 x H. 3 cm**
	024351	**L. 200 x P. 100 x H. 3,5 cm**
Piletta doccia Ribassata Cenere	**024358**	**D. 9 cm**
Piletta doccia Cromata	**022770**	**D. 9 cm**
Supplemento taglio a misura (a taglio)	**023104**	
Kit trattamento antiscivolo a cura del cliente	**025946**	

Piatti doccia

Vision

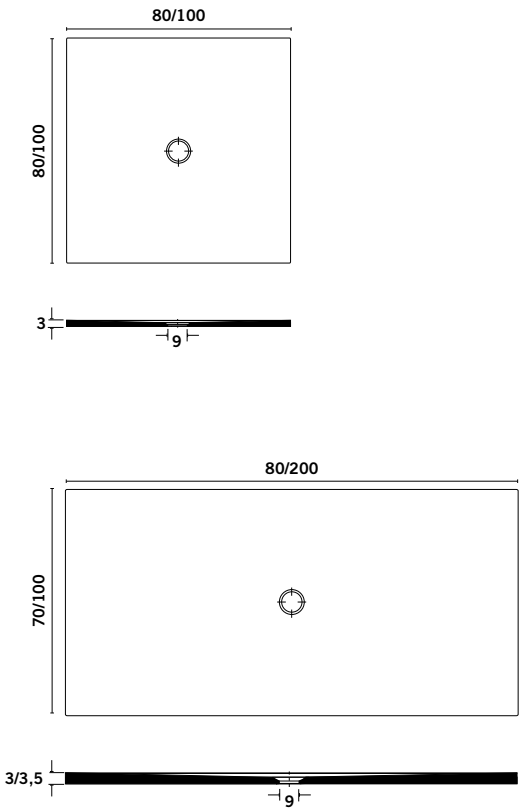

DESCRIZIONE	CODICE	DIMENSIONE
Piatto doccia Ø 9 cm Verde Natura con trattamento antiscivolo	**028267**	**L. 80 x P. 70 x H. 3 cm**
	028278	**L. 90 x P. 70 x H. 3 cm**
	028295	**L. 100 x P. 70 x H. 3 cm**
	028310	**L. 120 x P. 70 x H. 3 cm**
	028336	**L. 140 x P. 70 x H. 3 cm**
	028348	**L. 160 x P. 70 x H. 3 cm**
	028358	**L. 170 x P. 70 x H. 3,5 cm**
	028272	**L. 80 x P. 80 x H. 3 cm**
	028284	**L. 90 x P. 80 x H. 3 cm**
	028300	**L. 100 x P. 80 x H. 3 cm**
	028326	**L. 120 x P. 80 x H. 3 cm**
	028341	**L. 140 x P. 80 x H. 3 cm**
	028353	**L. 160 x P. 80 x H. 3 cm**
	028363	**L. 170 x P. 80 x H. 3 cm**
	028368	**L. 180 x P. 80 x H. 3,5 cm**
	028378	**L. 200 x P. 80 x H. 3,5 cm**
	028289	**L. 90 x P. 90 x H. 3 cm**
	028331	**L. 120 x P. 90 x H. 3 cm**
	028373	**L. 180 x P. 90 x H. 3,5 cm**
	028383	**L. 200 x P. 90 x H. 3,5 cm**
	028305	**L. 100 x P. 100 x H. 3 cm**
	028388	**L. 200 x P. 100 x H. 3,5 cm**
Piletta doccia Ribassata Verde Natura	**028393**	**D. 9 cm**
Piletta doccia Cromata	**022770**	**D. 9 cm**
Supplemento taglio a misura (a taglio)	**023104**	
Kit trattamento antiscivolo a cura del cliente	**025946**	

Piatti doccia

Vision

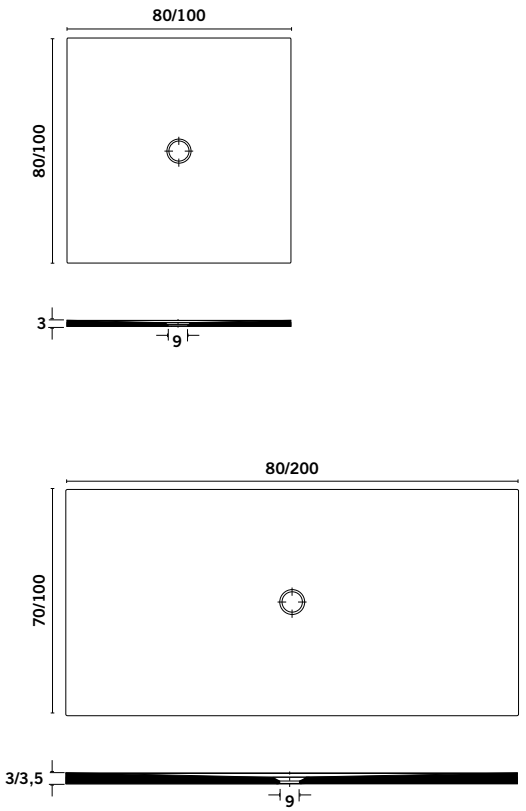

DESCRIZIONE	CODICE	DIMENSIONE
Piatto doccia Ø 9 cm Blu Royale con trattamento antiscivolo	**028269**	**L. 80 x P. 70 x H. 3 cm**
	028280	**L. 90 x P. 70 x H. 3 cm**
	028297	**L. 100 x P. 70 x H. 3 cm**
	028312	**L. 120 x P. 70 x H. 3 cm**
	028338	**L. 140 x P. 70 x H. 3 cm**
	028350	**L. 160 x P. 70 x H. 3 cm**
	028360	**L. 170 x P. 70 x H. 3,5 cm**
	028274	**L. 80 x P. 80 x H. 3 cm**
	028286	**L. 90 x P. 80 x H. 3 cm**
	028302	**L. 100 x P. 80 x H. 3 cm**
	028328	**L. 120 x P. 80 x H. 3 cm**
	028343	**L. 140 x P. 80 x H. 3 cm**
	028355	**L. 160 x P. 80 x H. 3 cm**
	028365	**L. 170 x P. 80 x H. 3 cm**
	028370	**L. 180 x P. 80 x H. 3,5 cm**
	028380	**L. 200 x P. 80 x H. 3,5 cm**
	028291	**L. 90 x P. 90 x H. 3 cm**
	028333	**L. 120 x P. 90 x H. 3 cm**
	028375	**L. 180 x P. 90 x H. 3,5 cm**
	028385	**L. 200 x P. 90 x H. 3,5 cm**
	028307	**L. 100 x P. 100 x H. 3 cm**
	028390	**L. 200 x P. 100 x H. 3,5 cm**
Piletta doccia Ribassata Blu Royale	**028395**	**D. 9 cm**
Piletta doccia Cromata	**022770**	**D. 9 cm**
Supplemento taglio a misura (a taglio)	**023104**	
Kit trattamento antiscivolo a cura del cliente	**025946**	

Piatti doccia

Vision

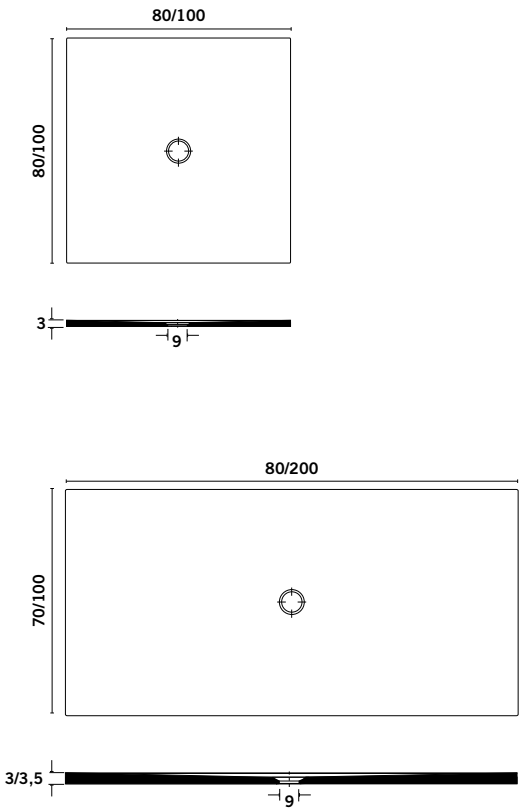

DESCRIZIONE	CODICE	DIMENSIONE
Piatto doccia Ø 9 cm Antracite con trattamento antiscivolo	**028263**	**L. 80 x P. 70 x H. 3 cm**
	028275	**L. 90 x P. 70 x H. 3 cm**
	028293	**L. 100 x P. 70 x H. 3 cm**
	028308	**L. 120 x P. 70 x H. 3 cm**
	028334	**L. 140 x P. 70 x H. 3 cm**
	028346	**L. 160 x P. 70 x H. 3 cm**
	028356	**L. 170 x P. 70 x H. 3,5 cm**
	028270	**L. 80 x P. 80 x H. 3 cm**
	028282	**L. 90 x P. 80 x H. 3 cm**
	028298	**L. 100 x P. 80 x H. 3 cm**
	028324	**L. 120 x P. 80 x H. 3 cm**
	028339	**L. 140 x P. 80 x H. 3 cm**
	028351	**L. 160 x P. 80 x H. 3 cm**
	028361	**L. 170 x P. 80 x H. 3 cm**
	028366	**L. 180 x P. 80 x H. 3,5 cm**
	028376	**L. 200 x P. 80 x H. 3,5 cm**
	028287	**L. 90 x P. 90 x H. 3 cm**
	028329	**L. 120 x P. 90 x H. 3 cm**
	028371	**L. 180 x P. 90 x H. 3,5 cm**
	028381	**L. 200 x P. 90 x H. 3,5 cm**
	028303	**L. 100 x P. 100 x H. 3 cm**
	028386	**L. 200 x P. 100 x H. 3,5 cm**
Piletta doccia Ribassata Antracite	**028391**	**D. 9 cm**
Piletta doccia Cromata	**022770**	**D. 9 cm**
Supplemento taglio a misura (a taglio)	**023104**	
Kit trattamento antiscivolo a cura del cliente	**025946**	

Piatti doccia

Vision

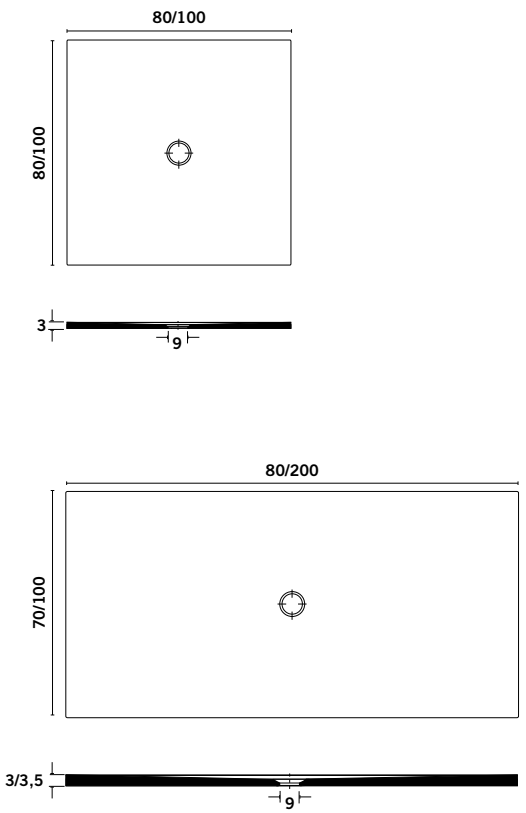

DESCRIZIONE	CODICE	DIMENSIONE
Piatto doccia Ø 9 cm Tortora con trattamento antiscivolo	**024100**	**L. 80 x P. 70 x H. 3 cm**
	024107	**L. 90 x P. 70 x H. 3 cm**
	024114	**L. 100 x P. 70 x H. 3 cm**
	024121	**L. 120 x P. 70 x H. 3 cm**
	024128	**L. 140 x P. 70 x H. 3 cm**
	024135	**L. 160 x P. 70 x H. 3 cm**
	024142	**L. 170 x P. 70 x H. 3,5 cm**
	024170	**L. 80 x P. 80 x H. 3 cm**
	024177	**L. 90 x P. 80 x H. 3 cm**
	024184	**L. 100 x P. 80 x H. 3 cm**
	024191	**L. 120 x P. 80 x H. 3 cm**
	024198	**L. 140 x P. 80 x H. 3 cm**
	024205	**L. 160 x P. 80 x H. 3 cm**
	024212	**L. 170 x P. 80 x H. 3 cm**
	024219	**L. 180 x P. 80 x H. 3,5 cm**
	024233	**L. 200 x P. 80 x H. 3,5 cm**
	024240	**L. 90 x P. 90 x H. 3 cm**
	024254	**L. 120 x P. 90 x H. 3 cm**
	024282	**L. 180 x P. 90 x H. 3,5 cm**
	024296	**L. 200 x P. 90 x H. 3,5 cm**
	024303	**L. 100 x P. 100 x H. 3 cm**
	024352	**L. 200 x P. 100 x H. 3,5 cm**
Piletta doccia Ribassata Totora	**024359**	**D. 9 cm**
Piletta doccia Cromata	**022770**	**D. 9 cm**
Supplemento taglio a misura (a taglio)	**023104**	
Kit trattamento antiscivolo a cura del cliente	**025946**	

Piatti doccia

Vision

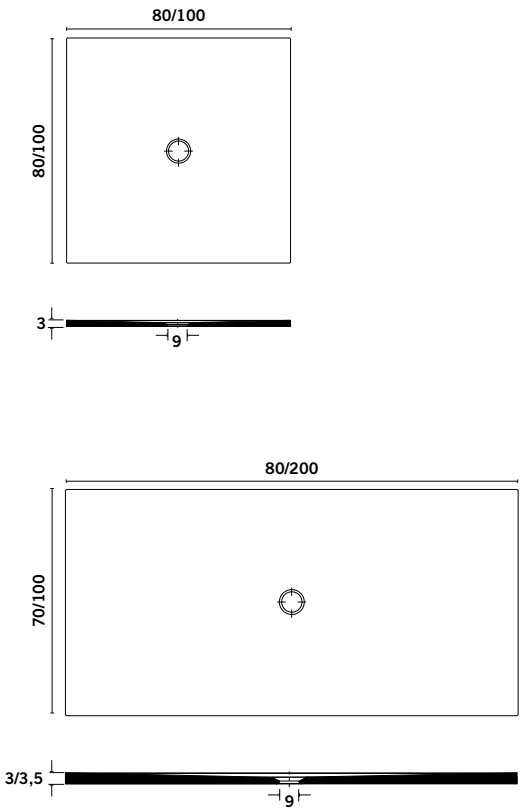

DESCRIZIONE	CODICE	DIMENSIONE
Piatto doccia Ø 9 cm Cacao con trattamento antiscivolo	**028266**	**L. 80 x P. 70 x H. 3 cm**
	028277	**L. 90 x P. 70 x H. 3 cm**
	028294	**L. 100 x P. 70 x H. 3 cm**
	028309	**L. 120 x P. 70 x H. 3 cm**
	028335	**L. 140 x P. 70 x H. 3 cm**
	028347	**L. 160 x P. 70 x H. 3 cm**
	028357	**L. 170 x P. 70 x H. 3,5 cm**
	028271	**L. 80 x P. 80 x H. 3 cm**
	028283	**L. 90 x P. 80 x H. 3 cm**
	028299	**L. 100 x P. 80 x H. 3 cm**
	028325	**L. 120 x P. 80 x H. 3 cm**
	028340	**L. 140 x P. 80 x H. 3 cm**
	028352	**L. 160 x P. 80 x H. 3 cm**
	028362	**L. 170 x P. 80 x H. 3 cm**
	028367	**L. 180 x P. 80 x H. 3,5 cm**
	028377	**L. 200 x P. 80 x H. 3,5 cm**
	028288	**L. 90 x P. 90 x H. 3 cm**
	028330	**L. 120 x P. 90 x H. 3 cm**
	028372	**L. 180 x P. 90 x H. 3,5 cm**
	028382	**L. 200 x P. 90 x H. 3,5 cm**
	028304	**L. 100 x P. 100 x H. 3 cm**
	028387	**L. 200 x P. 100 x H. 3,5 cm**
Piletta doccia Ribassata Cacao	**028392**	**D. 9 cm**
Piletta doccia Cromata	**022770**	**D. 9 cm**
Supplemento taglio a misura (a taglio)	**023104**	
Kit trattamento antiscivolo a cura del cliente	**025946**	

Piatti doccia

Vision

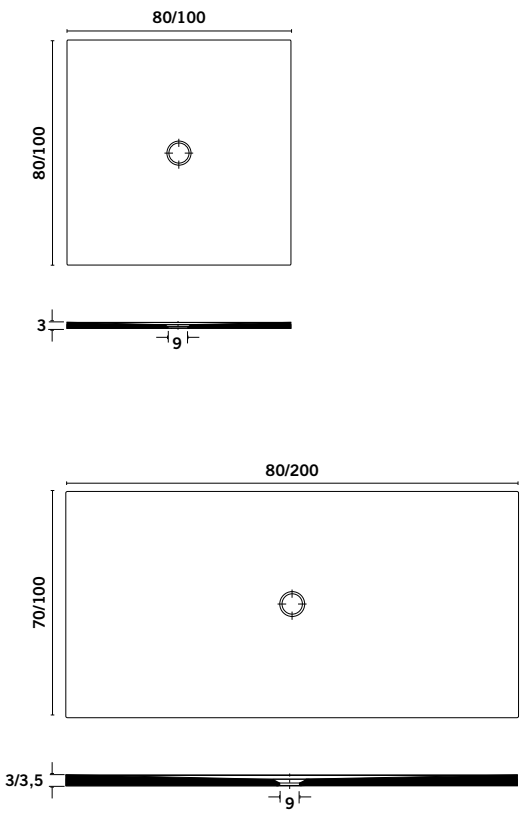

DESCRIZIONE	CODICE	DIMENSIONE
Piatto doccia Ø 9 cm Carbone con trattamento antiscivolo	**024101**	**L. 80 x P. 70 x H. 3 cm**
	024108	**L. 90 x P. 70 x H. 3 cm**
	024115	**L. 100 x P. 70 x H. 3 cm**
	024122	**L. 120 x P. 70 x H. 3 cm**
	024129	**L. 140 x P. 70 x H. 3 cm**
	024136	**L. 160 x P. 70 x H. 3 cm**
	024143	**L. 170 x P. 70 x H. 3,5 cm**
	024171	**L. 80 x P. 80 x H. 3 cm**
	024178	**L. 90 x P. 80 x H. 3 cm**
	024185	**L. 100 x P. 80 x H. 3 cm**
	024192	**L. 120 x P. 80 x H. 3 cm**
	024199	**L. 140 x P. 80 x H. 3 cm**
	024206	**L. 160 x P. 80 x H. 3 cm**
	024213	**L. 170 x P. 80 x H. 3 cm**
	024220	**L. 180 x P. 80 x H. 3,5 cm**
	024234	**L. 200 x P. 80 x H. 3,5 cm**
	024241	**L. 90 x P. 90 x H. 3 cm**
	024255	**L. 120 x P. 90 x H. 3 cm**
	024283	**L. 180 x P. 90 x H. 3,5 cm**
	024297	**L. 200 x P. 90 x H. 3,5 cm**
	024304	**L. 100 x P. 100 x H. 3 cm**
	024353	**L. 200 x P. 100 x H. 3,5 cm**
Piletta doccia Ribassata Carbone	**024360**	**D. 9 cm**
Piletta doccia Cromata	**022770**	**D. 9 cm**
Supplemento taglio a misura (a taglio)	**023104**	
Kit trattamento antiscivolo a cura del cliente	**025946**	

intesa

Piatti doccia **Line**
In acrilico

Piatti doccia

Line

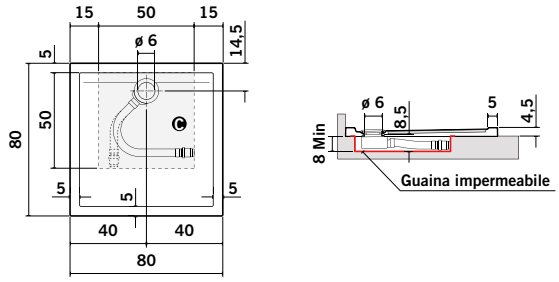

DESCRIZIONE	CODICE	DIMENSIONE
Piatto doccia quadrato	**016899**	**L. 80 x P. 80 cm**

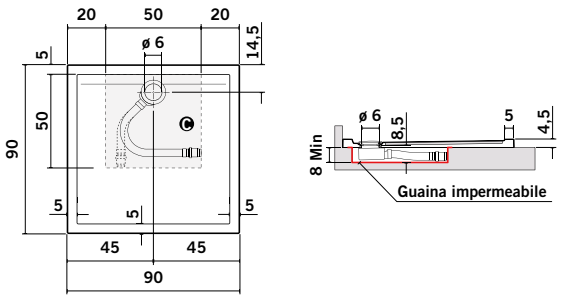

DESCRIZIONE	CODICE	DIMENSIONE
Piatto doccia quadrato	**016900**	**L. 90 x P. 90 cm**

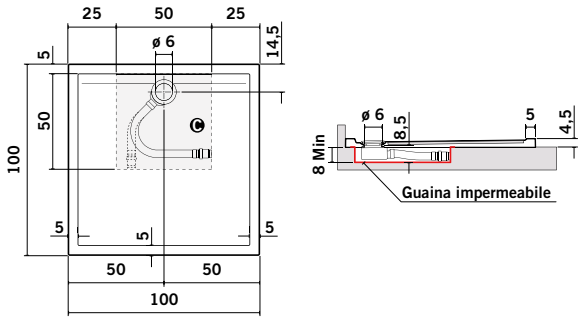

DESCRIZIONE	CODICE	DIMENSIONE
Piatto doccia quadrato	**017325**	**L. 100 x P. 100 cm**

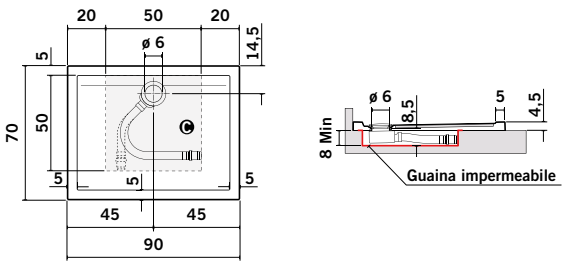

DESCRIZIONE	CODICE	DIMENSIONE
Piatto doccia rettangolare	**016902**	**L. 90 x P. 70 cm**

Piatti doccia

Line

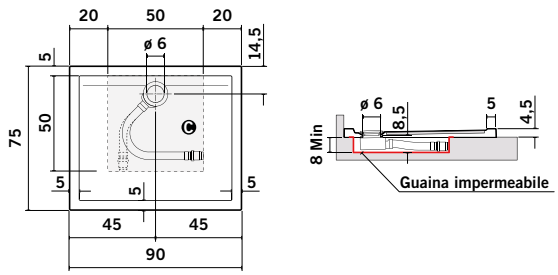

DESCRIZIONE	CODICE	DIMENSIONE
Piatto doccia rettangolare	017327	L. 90 x P. 75 cm

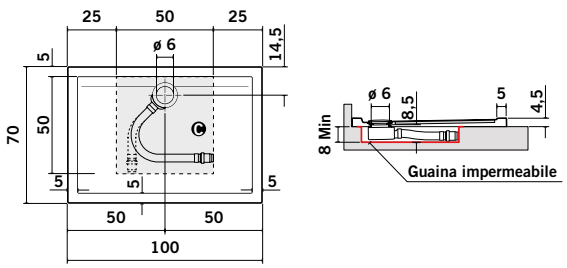

DESCRIZIONE	CODICE	DIMENSIONE
Piatto doccia rettangolare	016903	L. 100 x P. 70 cm

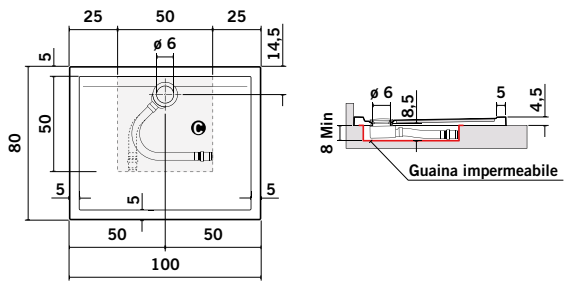

DESCRIZIONE	CODICE	DIMENSIONE
Piatto doccia rettangolare	016904	L. 100 x P. 80 cm

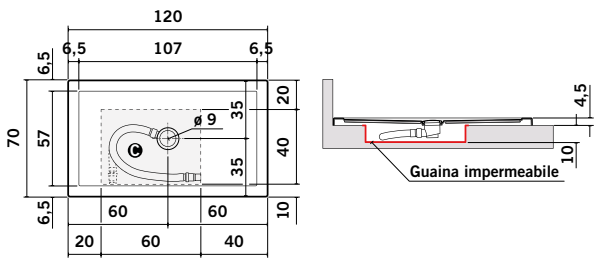

DESCRIZIONE	CODICE	DIMENSIONE
Piatto doccia rettangolare con piletta	016905	L. 120 x P. 70 cm

Piatti doccia

Line

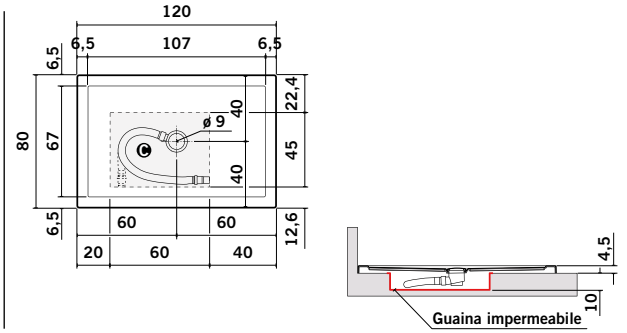

DESCRIZIONE	CODICE	DIMENSIONE
Piatto doccia rettangolare con piletta	**016906**	**L. 120 x P. 80 cm**

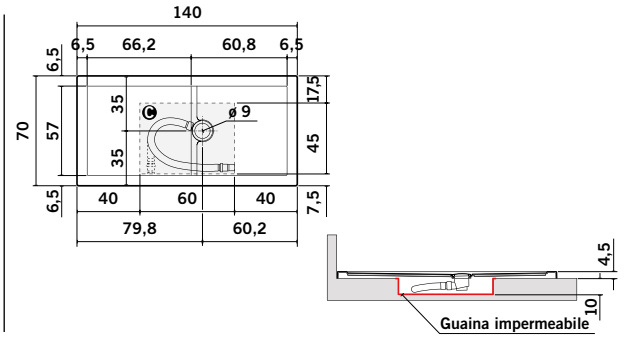

DESCRIZIONE	CODICE	DIMENSIONE
Piatto doccia rettangolare con piletta	**016907**	**L. 140 x P. 70 cm**

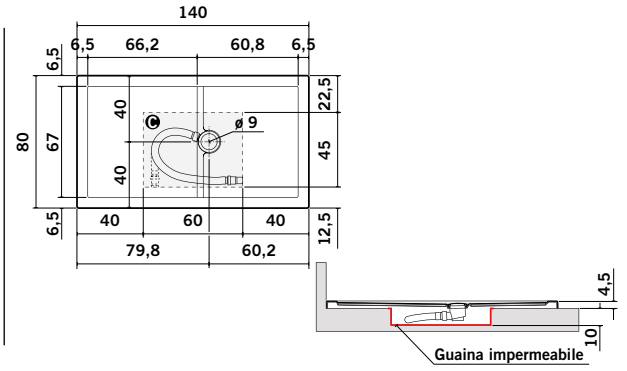

DESCRIZIONE	CODICE	DIMENSIONE
Piatto doccia rettangolare con piletta	**016908**	**L. 140 x P. 80 cm**

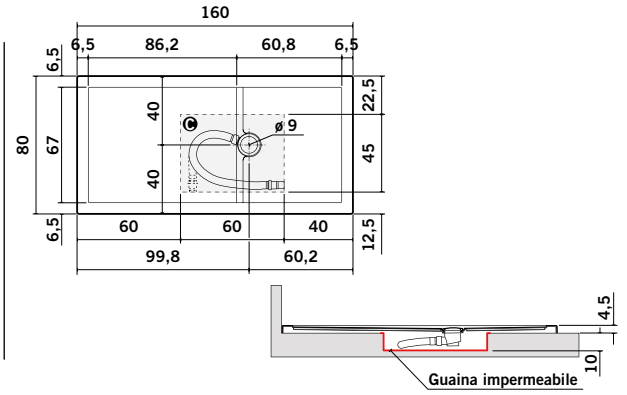

DESCRIZIONE	CODICE	DIMENSIONE
Piatto doccia rettangolare con piletta	**016909**	**L. 160 x P. 80 cm**

Piatti doccia

Line

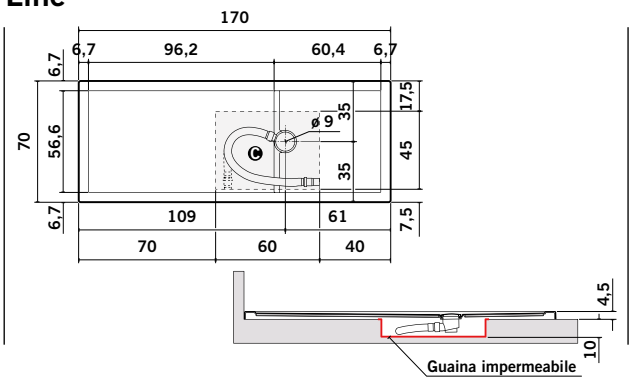

DESCRIZIONE	CODICE	DIMENSIONE
Piatto doccia rettangolare con piletta	016910	L. 170 x P. 70 cm

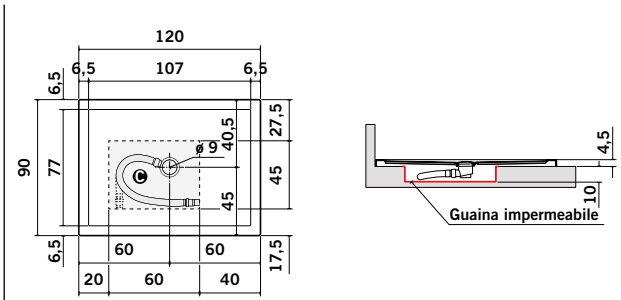

DESCRIZIONE	CODICE	DIMENSIONE
Piatto doccia rettangolare con piletta	020426	L. 120 x P. 90 cm

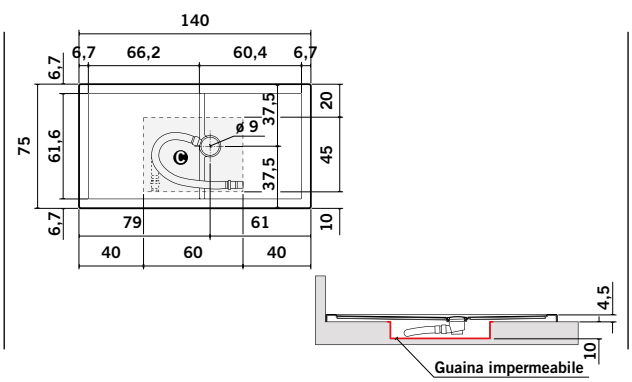

DESCRIZIONE	CODICE	DIMENSIONE
Piatto doccia rettangolare con piletta	020427	L. 140 x P. 75 cm

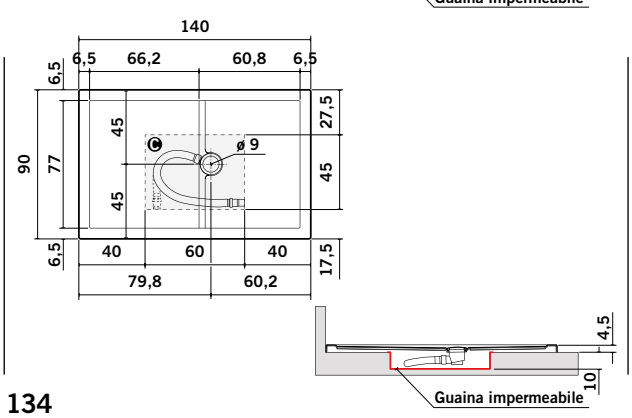

DESCRIZIONE	CODICE	DIMENSIONE
Piatto doccia rettangolare con piletta	020428	L. 140 x P. 90 cm

Piatti doccia

Line

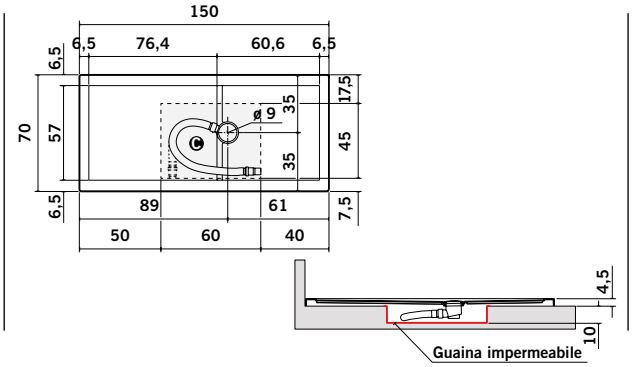

DESCRIZIONE	CODICE	DIMENSIONE
Piatto doccia rettangolare con piletta	**020429**	**L. 150 x P. 70 cm**

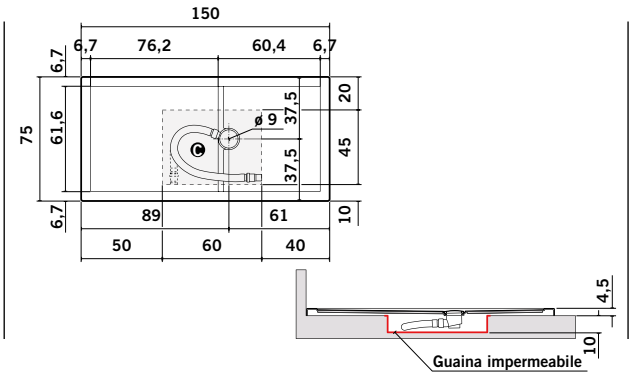

DESCRIZIONE	CODICE	DIMENSIONE
Piatto doccia rettangolare con piletta	**020430**	**L. 150 x P. 75 cm**

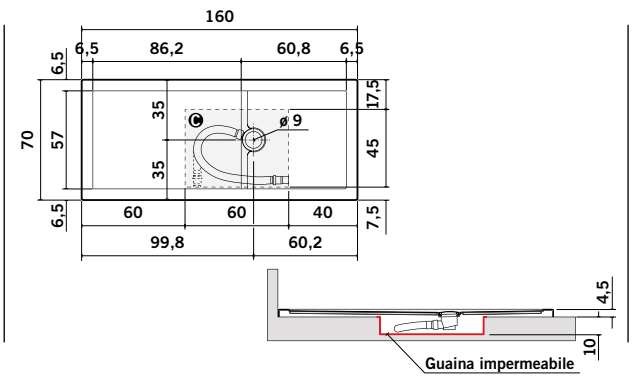

DESCRIZIONE	CODICE	DIMENSIONE
Piatto doccia rettangolare con piletta	**020431**	**L. 160 x P. 70 cm**

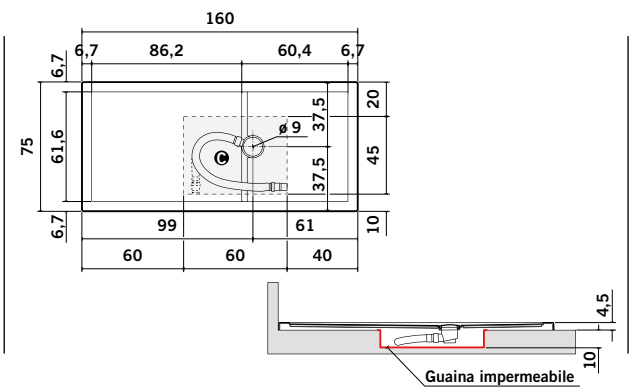

DESCRIZIONE	CODICE	DIMENSIONE
Piatto doccia rettangolare con piletta	**020432**	**L. 160 x P. 75 cm**

Piatti doccia

Line

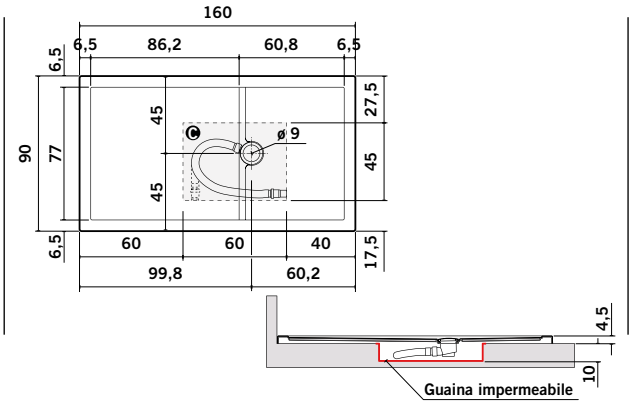

DESCRIZIONE	CODICE	DIMENSIONE
Piatto doccia rettangolare con piletta	020433	L. 160 x P. 90 cm

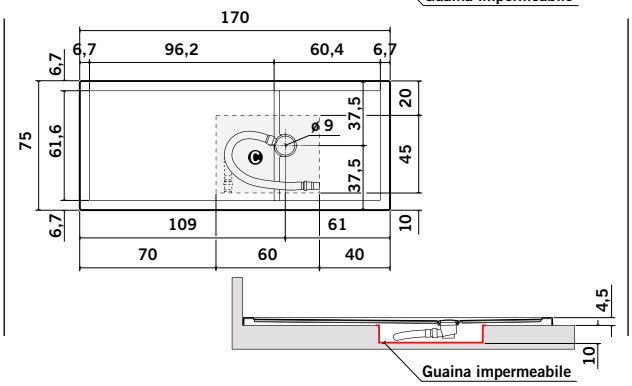

DESCRIZIONE	CODICE	DIMENSIONE
Piatto doccia rettangolare con piletta	020434	L. 170 x P. 75 cm

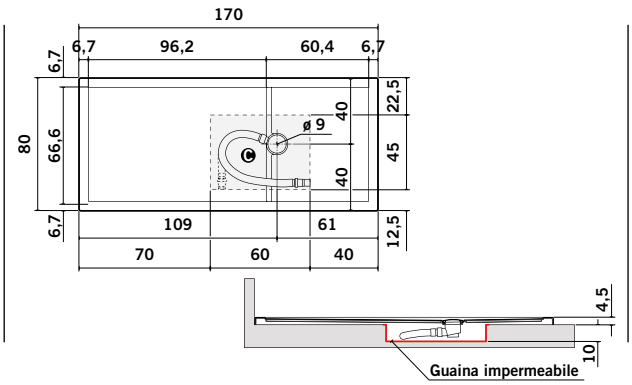

DESCRIZIONE	CODICE	DIMENSIONE
Piatto doccia rettangolare con piletta	020435	L. 170 x P. 80 cm

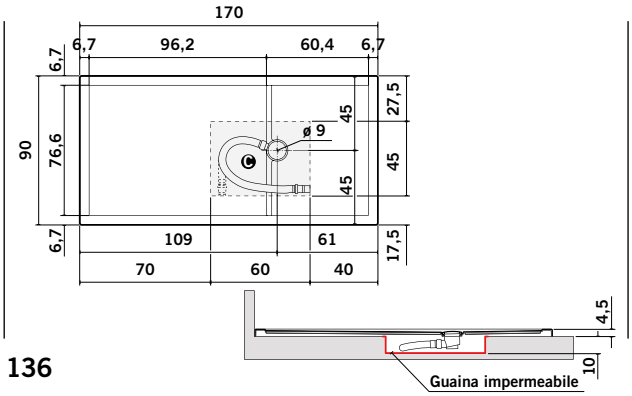

DESCRIZIONE	CODICE	DIMENSIONE
Piatto doccia rettangolare con piletta	020436	L. 170 x P. 90 cm

Piatti doccia

Line

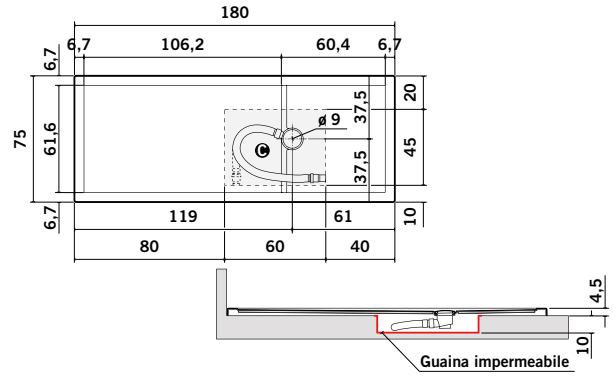

DESCRIZIONE	CODICE	DIMENSIONE
Piatto doccia rettangolare con piletta	**020437**	**L. 180 x P. 75 cm**

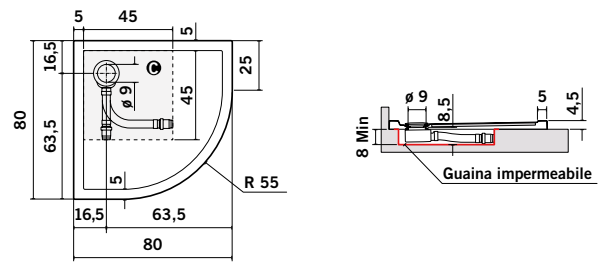

DESCRIZIONE	CODICE	DIMENSIONE
Piatto doccia angolare	**017282**	**L. 80 x P. 80 cm**

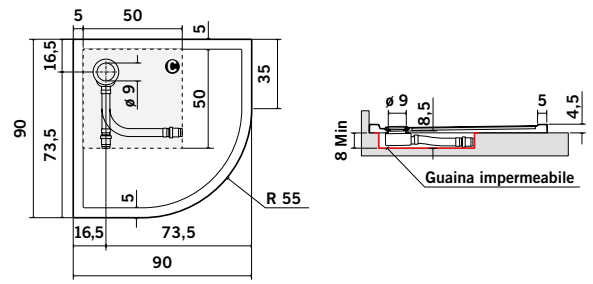

DESCRIZIONE	CODICE	DIMENSIONE
Piatto doccia angolare	**016901**	**L. 90 x P. 90 cm**

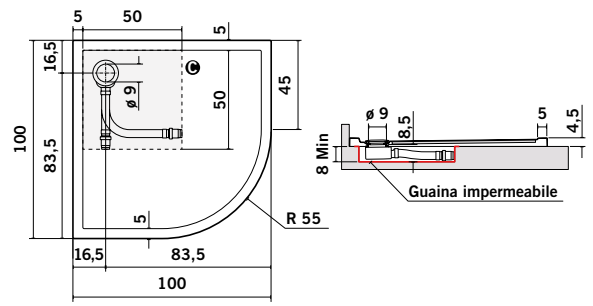

DESCRIZIONE	CODICE	DIMENSIONE
Piatto doccia angolare	**017326**	**L. 100 x P. 100 cm**

DESCRIZIONE	CODICE	DIMENSIONE
Piletta di scarico	**017073**	**Ø 9 cm**

intesa

Piatti doccia **New Lower**
In ceramica

Piatti doccia

New Lower

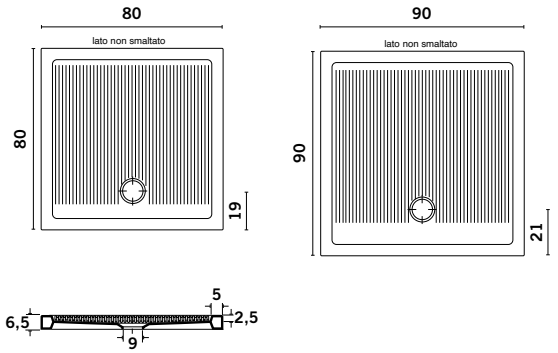

DESCRIZIONE	CODICE	DIMENSIONE
Piatto doccia quadrato	**022633**	**L. 80 x P. 80 H 6,5 cm**
	022634	**L. 90 x P. 90 H 6,5 cm**

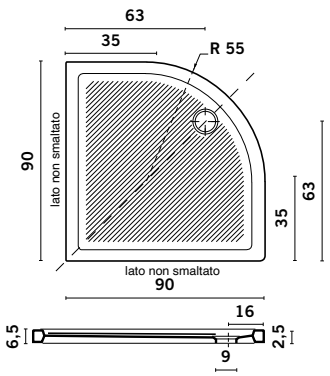

DESCRIZIONE	CODICE	DIMENSIONE
Piatto angolare	**022635**	**L. 90 x P. 90 H 6,5 cm**

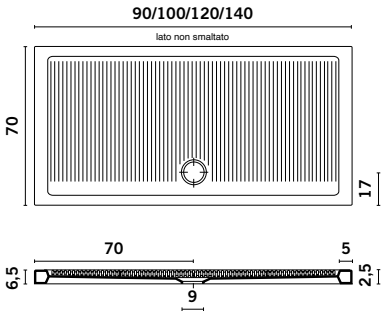

DESCRIZIONE	CODICE	DIMENSIONE
Piatto doccia rettangolare	**022643**	**L. 140 x P. 70 H 6,5 cm**
	022638	**L. 120 x P. 70 H 6,5 cm**
	022637	**L. 100 x P. 70 H 6,5 cm**
	022636	**L. 90 x P. 70 H 6,5 cm**

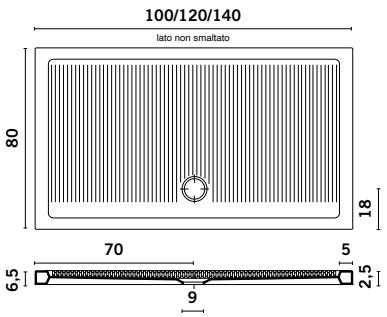

DESCRIZIONE	CODICE	DIMENSIONE
Piatto doccia rettangolare	**022644**	**L. 140 x P. 80 H 6,5 cm**
	022640	**L. 120 x P. 80 H 6,5 cm**
	022639	**L. 100 x P. 80 H 6,5 cm**

Piatti doccia

New Lower

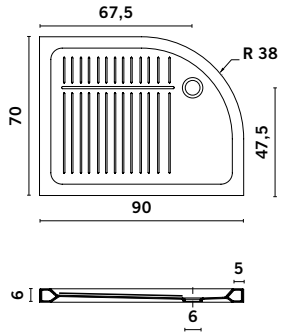

DESCRIZIONE	CODICE	DIMENSIONE
Piatto doccia angolo dx	**022641**	**L. 90 x P. 70 H 6,5 cm**

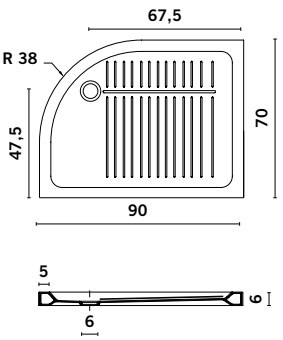

DESCRIZIONE	CODICE	DIMENSIONE
Piatto doccia angolo sx	**022642**	**L. 90 x P. 70 H 6,5 cm**

intesa

WALK-IN e box doccia **Nexo**
Vetro trasparente temperato 8mm
Profili e finiture cromo

Box Doccia

Nexo WALK-IN

DESCRIZIONE	CODICE		ESTENSIBILITÀ
Lato Walk-in in vetro 8 mm trasparente con trattamento anti calcare. altezza 200 cm reversibile. "T" per unire 2 bracci inclusa nelle misure 70-80-90-100	**028598**	**70 cm**	**67/68,5 cm**
	028601	**80 cm**	**77/78,5 cm**
	028602	**90 cm**	**87/88,5 cm**
	028603	**100 cm**	**97/98,5 cm**
	028604	**110 cm**	**107/108,5 cm**
	028605	**120 cm**	**117/118,5 cm**
	028606	**130 cm**	**127/128,5 cm**
	028607	**140 cm**	**137/138,5 cm**
SPECIAL SIZE	**028608**		**10/50 cm**
	028609		**51/85 cm**
	028610		**86/110 cm**
	028611		**111/140 cm**

Nexo WALK-IN Parete mobile

DESCRIZIONE	CODICE		ESTENSIBILITÀ
Parete mobile aggiuntiva in vetro 8mm trasparente con trattamento anti calcare reversibile da poter abbinare al lato walk-in anche in un secondo momento	**028612**		**28 cm**
	028613		**38 cm**

Box Doccia

Nexo WALK-IN Accessori

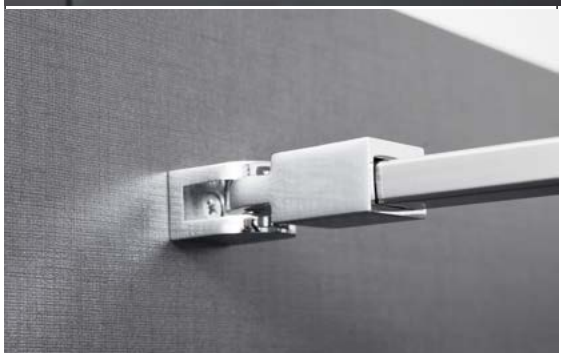

DESCRIZIONE	CODICE
Braccio Inox da 100cm supplementare	**028614**
CornerAlluminio per unire i 2 cristalli	**028615**
Profilo per fissaggio laterale 90°	**028616**

Nexo porta battente componibile ad angolo

DESCRIZIONE	CODICE	ENTRATA	F	ESTENSIBILITÀ
Porta doccia battente (componibile ad angolo) altezza 198 cm vetro temperato sp. 8 mm Profili in alluminio Le cerniere, i braccetti di sostegno e la maniglia interna ed esterna in metallo cromato	**023670 DX 024393 SX**	**52 cm**	**23 cm**	**77/80 cm**
	023671 DX 024394 SX	**52 cm**	**33 cm**	**87/90 cm**
	023750 DX 024395 SX	**52 cm**	**43 cm**	**97/100 cm**
	023751 DX 024391 SX	**62 cm**	**53 cm**	**117/120 cm**
	023752 DX 024392 SX	**62 cm**	**93 cm**	**157/160 cm**

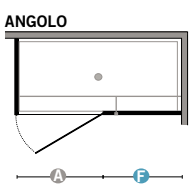

Non reversibile (nella foto versione DX)

Nexo lato fisso componibile ad angolo

DESCRIZIONE	CODICE	ENTRATA	F	ESTENSIBILITÀ
Lato fisso (componibile ad angolo) altezza 198 cm vetro temperato sp. 8mm Profili in alluminio Le cerniere, i braccetti di sostegno in metallo cromato	**023753**			**67/70 cm**
	023754			**77/80 cm**
	023755			**87/90 cm**
	023756			**97/100 cm**

Nexo porta battente in nicchia

DESCRIZIONE	CODICE	ENTRATA	F	ESTENSIBILITÀ
Porta doccia battente (in nicchia) altezza 198 cm vetro temperato sp. 8 mm Profili in alluminio Le cerniere, i braccetti di sostegno e la maniglia interna ed esterna in metallo cromato	**023757 DX 024389 SX**	**52 cm**	**32 cm**	**87/90 cm**
	023758 DX 024390 SX	**52 cm**	**42 cm**	**97/100 cm**
	023759 DX 024383 SX	**62 cm**	**52 cm**	**117/120 cm**
	023760 DX 024387 SX	**62 cm**	**72 cm**	**137/140 cm**

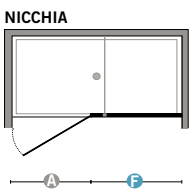

Non reversibile (nella foto versione DX)

intesa

Box doccia **Kalix**
vetro trasparente temperato 6 mm
altezza 195 cm
profilo silver
trattamento anticalcare incluso
reversibile

Box Doccia

Kalix lato A per box angolo 4 ante, 2 scorrevoli

DESCRIZIONE	CODICE	ENTRATA	F	ESTENSIBILITÀ
Cristallo Trasparente mm 6 Altezza 195 cm Antine sganciabili Trattamento anticalcare di serie	021845	32,5 cm	29,6 cm	67/70 cm
	021983	36 cm	32,1 cm	72/75 cm
	021984	39,5 cm	34,6 cm	77/80 cm
	021985	43 cm	37,1 cm	82/85 cm
	021986	46,5 cm	39,6 cm	87/90 cm
	021987	50 cm	42,1 cm	92/95 cm
	021988	53,5 cm	44,6 cm	97/100 cm
	021989	68 cm	54,6 cm	117/120 cm
	021990	68 cm	74,6 cm	137/140 cm

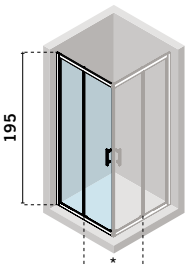

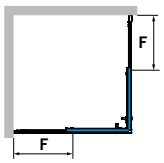

Kalix porta 2P, 1 anta fissa + 1 scorrevole

DESCRIZIONE	CODICE	ENTRATA	F	ESTENSIBILITÀ
Cristallo Trasparente mm 6 Altezza cm 195 Antine sganciabili Trattamento anticalcare di serie	021991	37 cm	44 cm	96/102 cm
	021992	47 cm	54 cm	116/122 cm
	021993	50 cm	57 cm	122/128 cm
	021994	53 cm	60 cm	128/134 cm
	021995	56 cm	63 cm	134/140 cm
	021996	59 cm	66 cm	140/146 cm

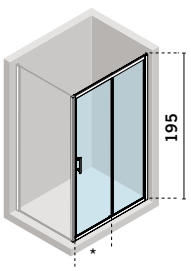

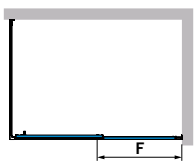

Box Doccia

Kalix porta 2A, 2 ante fisse + 2 scorrevoli centrali

DESCRIZIONE	CODICE	ENTRATA	F	ESTENSIBILITÀ
Cristallo Trasparente mm 6 Altezza 195 cm Antine sganciabili Trattamento anticalcare di serie	**021997**	**55 cm**	**35,3 cm**	**146/152 cm**
	021998	**58 cm**	**36,8 cm**	**152/158 cm**
	021999	**61 cm**	**38,3 cm**	**158/164 cm**
	022000	**64 cm**	**39,8 cm**	**164/170 cm**
	022001	**67 cm**	**41,3 cm**	**170/176 cm**
	022002	**70 cm**	**42,8 cm**	**176/182 cm**

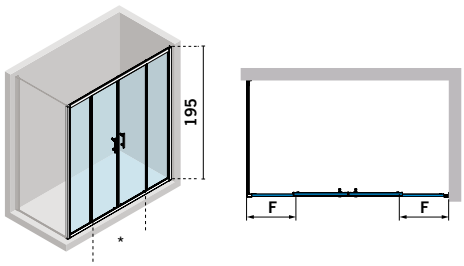

Kalix porta G, girevole

DESCRIZIONE	CODICE	ENTRATA	ESTENSIBILITÀ
Cristallo Trasparente mm 6 Altezza 195 cm Trattamento anticalcare di serie	**022003**	**45 cm**	**66/72 cm**
	022004	**51 cm**	**72/78 cm**
	022005	**57 cm**	**78/84 cm**
	022006	**63 cm**	**84/90 cm**
	022007	**69 cm**	**90/96 cm**
	022008	**75 cm**	**96/102 cm**

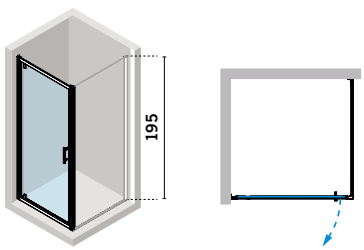

Box Doccia

Kalix porta S, a soffietto

DESCRIZIONE	CODICE	ENTRATA	ESTENSIBILITÀ
Cristallo Trasparente mm 6 Altezza 195 cm Trattamento anticalcare di serie Apertura solo interna	**022009**	**47 cm**	**66/72 cm**
	022010	**53 cm**	**72/78 cm**
	022011	**59 cm**	**78/84 cm**
	022012	**65 cm**	**84/90 cm**
	022013	**71 cm**	**90/96 cm**
	022014	**77 cm**	**96/102 cm**

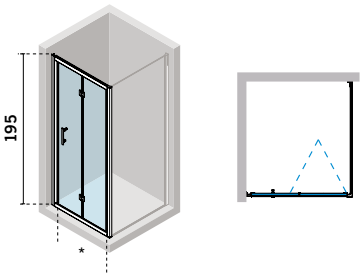

Kalix porta B, 2 ante battenti

DESCRIZIONE	CODICE	ENTRATA	ESTENSIBILITÀ
Cristallo Trasparente mm 6 Altezza 195 cm Trattamento anticalcare di serie Apertura solo esterna	**022015**	**45 cm**	**66/72 cm**
	022016	**51 cm**	**72/78 cm**
	022017	**57 cm**	**78/84 cm**
	022018	**63 cm**	**84/90 cm**
	022019	**69 cm**	**90/96 cm**
	022020	**75 cm**	**96/102 cm**

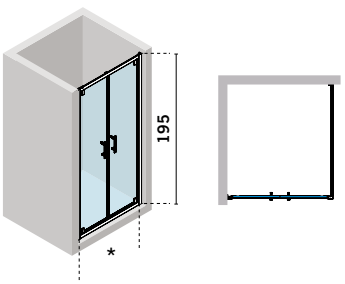

Box Doccia

Kalix F, parete fissa laterale

DESCRIZIONE	CODICE	ESTENSIBILITÀ
Cristallo Trasparente mm 6 Altezza 195 cm Trattamento anticalcare di serie	**022021**	**68/71 cm**
	022022	**73/76 cm**
	022023	**78/81 cm**
	022024	**83/86 cm**
	022025	**83/91 cm**
	022026	**93/96 cm**
	022027	**98/101 cm**
	022028	**118/121 cm**

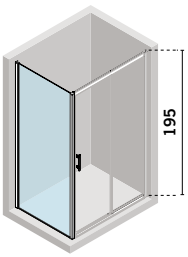

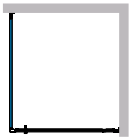

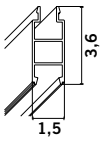

DESCRIZIONE	CODICE
Profilo compensativo per tutti i modelli	**023226**

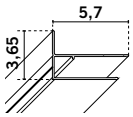

DESCRIZIONE	CODICE
Profilo compensativo per 2A-2P-B-G-S	**023544**

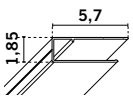

DESCRIZIONE	CODICE
Profilo compensativo per A-F	**022779**

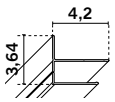

DESCRIZIONE	CODICE
Profilo a muro per 2A-2P-B-G-S	**023546**

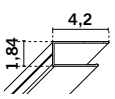

DESCRIZIONE	CODICE
Profilo a muro per A-F	**023545**

Box Doccia

intesa

Box doccia **London**
Parzialmente intelaiato.
Cristallo trasparente 5 mm, profilo brillante lucido, altezza 190 cm, reversibile.

Box Doccia

London porta battente

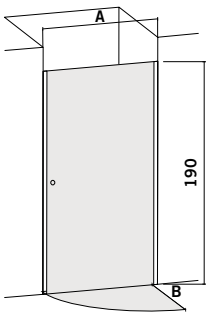

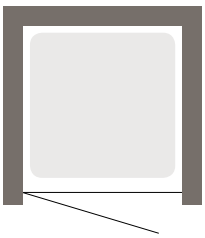

CODICE	MISURA PIATTO	ESTENSIBILITÀ	MISURA A	MISURA B
019823	70 cm	66/71 cm	54 cm	54 cm
019824	75 cm	71/76 cm	59 cm	59 cm
019825	80 cm	76/81 cm	64 cm	64 cm
019826	90 cm	86/91 cm	74 cm	74 cm
019827	100 cm	96/101 cm	84 cm	84 cm

London porta con segmento fisso in linea

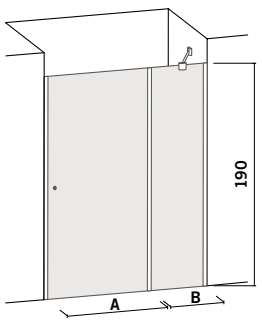

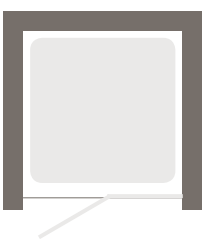

CODICE	MISURA PIATTO	ESTENSIBILITÀ	MISURA A	MISURA B
019828	90 cm	87/91 cm	53 cm	21 cm
019829	100 cm	97/101 cm	58 cm	26 cm
019830	110 cm	107/111 cm	58 cm	36 cm
019831	120 cm	117/121 cm	58 cm	46 cm
019832	130 cm	127/131 cm	58 cm	56 cm
019833	140 cm	137/141 cm	58 cm	66 cm

Box Doccia

London doppia porta saloon

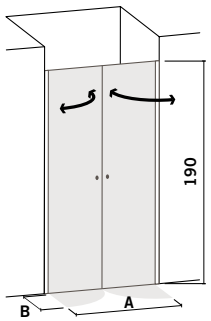

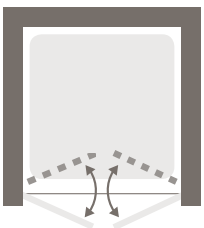

CODICE	MISURA PIATTO	ESTENSIBILITÀ	MISURA A	MISURA B
019834	70 cm	66/71 cm	54 cm	27 cm
019835	75 cm	71/76 cm	59 cm	29 cm
019836	80 cm	76/81 cm	64 cm	32 cm
019837	90 cm	86/91 cm	74 cm	37 cm
019838	100 cm	96/101 cm	84 cm	42 cm
019839	120 cm	116/121 cm	104 cm	52 cm

London angolo porta battente e laterale

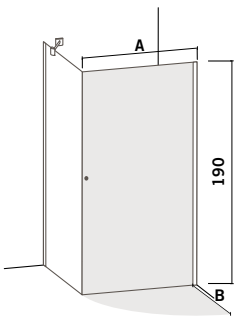

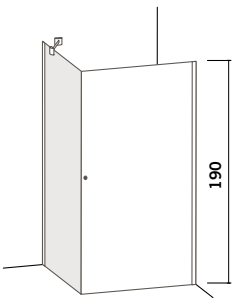

CODICE	MISURA PIATTO	ESTENSIBILITÀ	MISURA A	MISURA B
Porta				
019844	70 cm	66,5/69 cm	58,5 cm	58,5 cm
019845	75 cm	71,5/74 cm	63,5 cm	63,5 cm
019846	80 cm	76,5/79 cm	68,5 cm	68,5 cm
019847	90 cm	86,5/89 cm	78,5 cm	78,5 cm
019848	100 cm	96,5/99 cm	88,5 cm	88,5 cm
Laterale				
019849	70 cm	67,5/69 cm		
019850	75 cm	72,5/74 cm		
019851	80 cm	77,5/79 cm		
019852	90 cm	87,5/89 cm		
019853	100 cm	97,5/99 cm		

Box Doccia

London porta con segmento fisso in linea e laterale

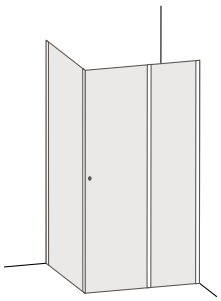

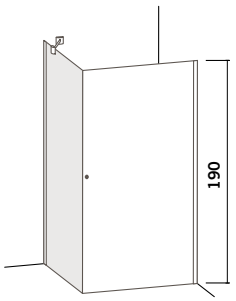

CODICE	MISURA PIATTO	ESTENSIBILITÀ	MISURA A	MISURA B
Porta				
019856	80 cm	77,5/79 cm	41,5 cm	32 cm
019857	90 cm	87,5/89 cm	46,5 cm	37 cm
019858	100 cm	97,5/99 cm	51,5 cm	42 cm
019859	120 cm	117,5/119 cm	51,5 cm	62 cm
Laterale				
019849	70 cm	67,5/69 cm		
019850	75 cm	72,5/74 cm		
019851	80 cm	77,5/79 cm		
019852	90 cm	87,5/89 cm		
019853	100 cm	97,5/99 cm		

London doppia porta saloon e laterale

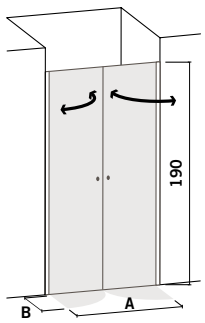

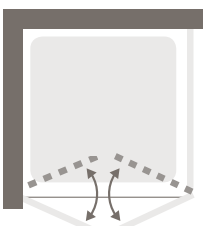

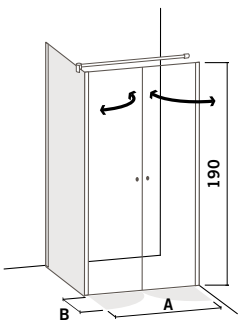

CODICE	MISURA PIATTO	ESTENSIBILITÀ	MISURA A	MISURA B
Porta				
019834	70 cm	66/71 cm	54 cm	27 cm
019835	75 cm	71/76 cm	59 cm	29,5 cm
019836	80 cm	76/81 cm	64 cm	32 cm
019837	90 cm	86/91 cm	74 cm	37 cm
019838	100 cm	96/101 cm	84 cm	42 cm
019839	120 cm	116/121 cm	104 cm	52 cm
Laterale				
019860	70 cm	67,5/69 cm		
019861	75 cm	72,5/74 cm		
019862	80 cm	77,5/79 cm		
019863	90 cm	87,5/89 cm		
019864	100 cm	97,5/99 cm		

Box Doccia

London angolo doppia porta battente

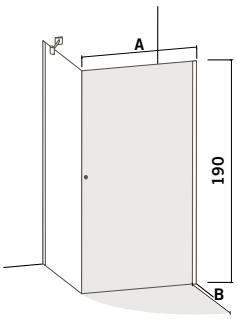

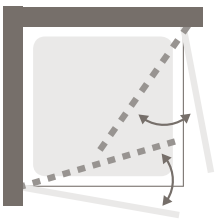

CODICE	MISURA PIATTO	ESTENSIBILITÀ	MISURA A	MISURA B
019844	70 cm	66,5/69 cm	58,5 cm	58,5 cm
019845	75 cm	71,5/74 cm	63,5 cm	63,5 cm
019846	80 cm	76,5/79 cm	68,5 cm	68,5 cm
019847	90 cm	86,5/89 cm	78,5 cm	78,5 cm
019848	100 cm	96,5/99 cm	88,5 cm	88,5 cm

Il codice è riferito ad un singolo lato. Per la chiusura completa ordinare due codici.

London angolo doppia porta con segmento fisso in linea

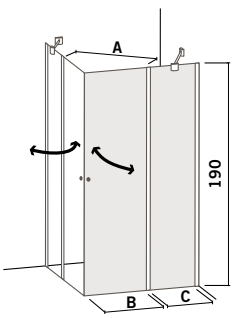

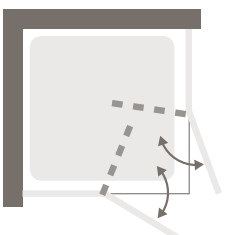

CODICE	MISURA PIATTO	ESTENSIBILITÀ	MISURA A	MISURA B	MISURA C
019854	70 cm	67,5/69 cm	51 cm	36,5 cm	27 cm
019855	75 cm	72,5/74 cm	55 cm	39 cm	29,5 cm
019856	80 cm	77,5/79 cm	58 cm	41,5 cm	32 cm
019857	90 cm	87,5/89 cm	64 cm	46,5 cm	37 cm
019858	100 cm	97,5/99 cm	72 cm	51,5 cm	42 cm
019859	120 cm	117,5/119 cm	72 cm	51,5 cm	62 cm

Il codice è riferito ad un singolo lato. Per la chiusura completa ordinare due codici.

Box Doccia

London chiusura semicircolare raggio mm 550

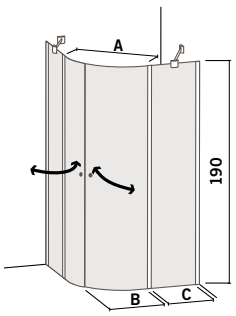

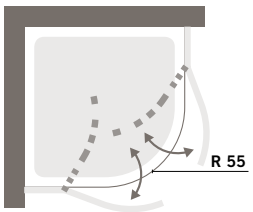

CODICE	DESCRIZIONE	ESTENSIBILITÀ	MISURA A	MISURA B	MISURA C
019866	Lati fissi **80 cm**	**77,5/79 cm**	**72 cm**	**38 cm**	**22 cm**
019869	Porte semicricolari				
019867	Lati fissi **90 cm**	**87,5/89 cm**	**72 cm**	**38 cm**	**32 cm**
019869	Porte semicricolari				
019868	Lati fissi **100 cm**	**97,5/99 cm**	**72 cm**	**38 cm**	**42 cm**
019869	Porte semicricolari				

Per la chiusura completa ordinare due codici, lati fissi + porte.

London sopravasca basculante

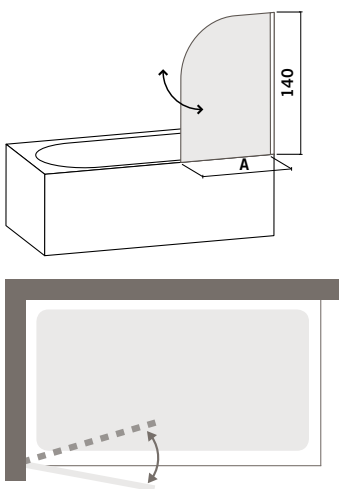

US

CODICE	MISURA	ESTENSIBILITÀ	MISURA A
019870	**80 cm**	**80/82,5 cm**	**77 cm**
019871	**90 cm**	**90/92,5 cm**	**87 cm**

CODICE	DESCRIZIONE	DIM.
020247	Profilo compensazione	**1,5 cm**
024479	Maggiorazione trattamento anticalcare > 120 cm	
024478	Maggiorazione trattamento anticalcare < 120 cm	
021653	Braccetto muro/vetro	**L. 35 cm**
022208	Braccetto muro/vetro	**L. 120 cm**

intesa Rubinetterie

Rubinetterie

Ego Steel 316

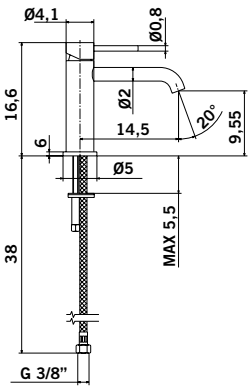

DESCRIZIONE	CODICE
Miscelatore lavabo senza scarico acciaio inox 316	**025944**

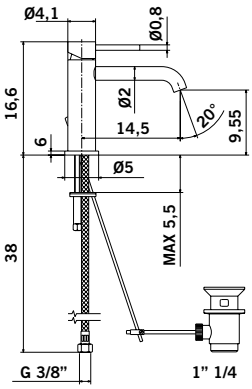

DESCRIZIONE	CODICE
Miscelatore lavabo con scarico 1"1/4 acciaio inox 316	**025953**

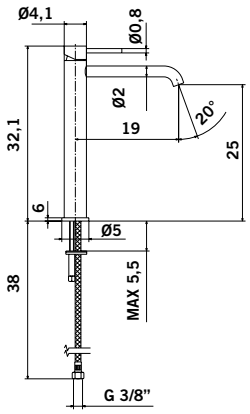

DESCRIZIONE	CODICE
Miscelatore alto lavabo senza scarico bocca prolungata acciaio inox 316	**025954**

Rubinetterie

Ego Steel 316

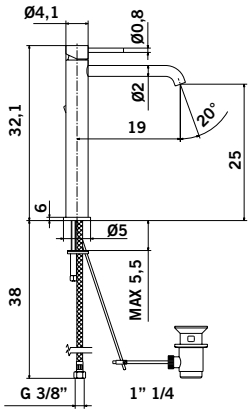

DESCRIZIONE	CODICE
Miscelatore alto lavabo con scarico 1"1/4 bocca prolungata acciaio inox 316	**025955**

Rubinetterie

Ego Steel 316

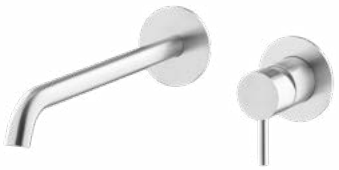

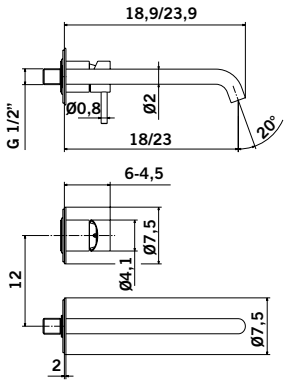

DESCRIZIONE	CODICE
Parte esterna mix lavabo parete acciaio inox 316 L. 23	**025956**
Parte esterna mix lavabo parete acciaio inox 316 L. 18	**027248**

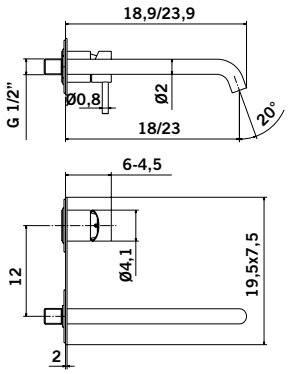

DESCRIZIONE	CODICE
Parte esterna mix lavabo parete con piastra unica acciaio inox 316 L. 23	**025957**
Parte esterna mix lavabo parete con piastra unica acciaio inox 316 L. 18	**027249**

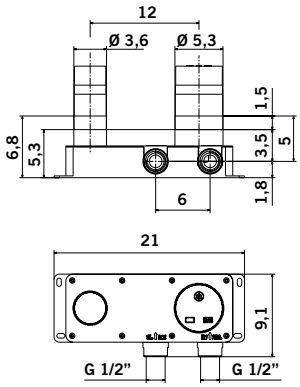

DESCRIZIONE	CODICE
Parte incasso per **025956** **025957** **027248** **027249**	**025958**

Rubinetterie

Ego Steel 316

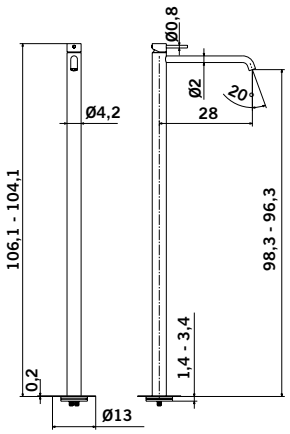

DESCRIZIONE	CODICE
Parte esterna per miscelatore lavabo pavimento acciaio inox 316	**025959**

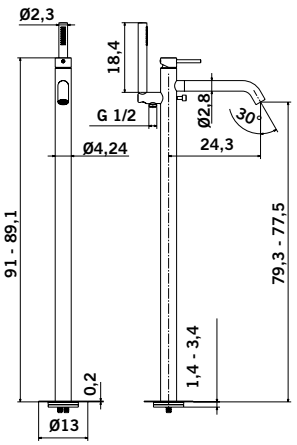

DESCRIZIONE	CODICE
Parte esterna per mix vasca pavimento acciaio inox 316	**025960**

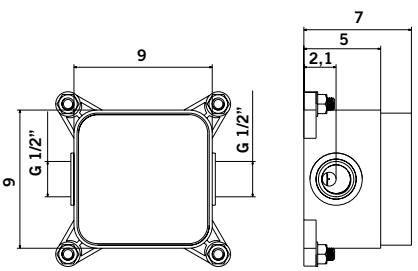

DESCRIZIONE	CODICE
Parte incasso per **025959** **025960**	**025961**

Rubinetterie

Ego Steel 316

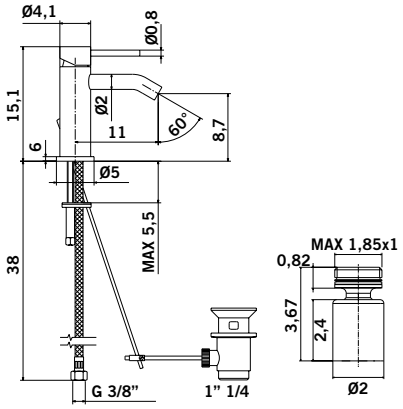

DESCRIZIONE	CODICE
Miscelatore Bidet con scarico 1"1/4 acciaio inox 316	**025962**
Snodo per bidet **025962**	**027174**

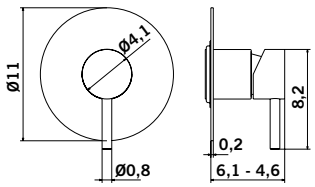

DESCRIZIONE	CODICE
Parte esterna mix incasso doccia ad una uscita acciaio inox 316	**025963**

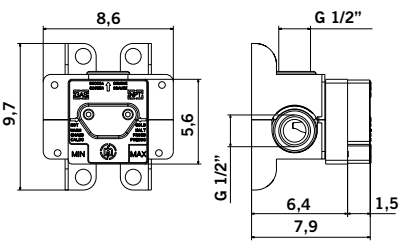

Parte incasso per **025963**	**025964**

Rubinetterie

Ego Steel 316

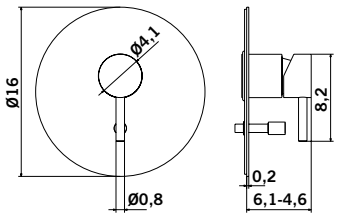

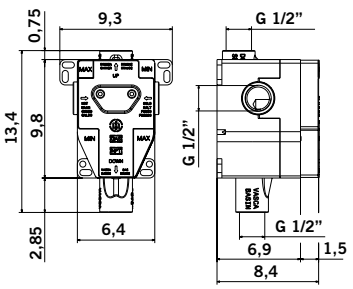

DESCRIZIONE	CODICE
Parte esterna mix incasso doccia con deviatore a due uscite acciaio inox 316	**025965**
Parte incasso per **025965**	**025966**

Rubinetterie

Ego Steel 316

	DESCRIZIONE	CODICE
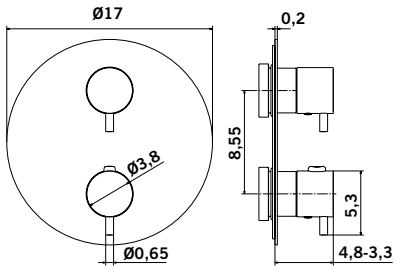	Parte esterna mix incasso doccia termostatico acciaio inox 316	**025967**
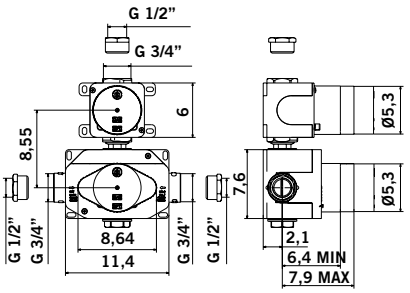	Parte incasso mix doccia termostatico una uscita	**025968**
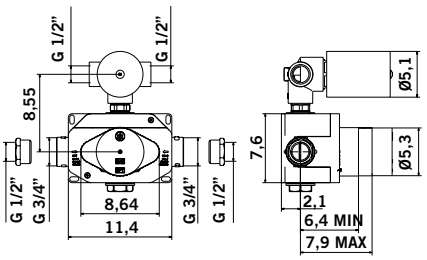	Parte incasso mix doccia termostatico 2 uscite	**025969**
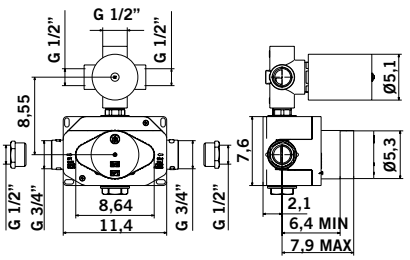	Parte incasso mix doccia termostatico 3 uscite	**025970**

Ego Steel 316

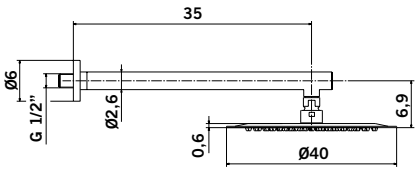

DESCRIZIONE	CODICE
Braccio doccia parete L.35 con soffione D.40 getto a pioggia acciaio inox	025974

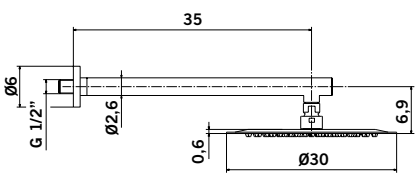

DESCRIZIONE	CODICE
Braccio doccia parete L.35 con soffione D.30 getto a pioggia acciaio inox	025973

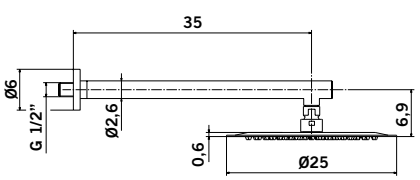

DESCRIZIONE	CODICE
Braccio doccia parete L.35 con soffione D.25 getto a pioggia acciaio inox 316	025972

Rubinetterie

Ego Steel 316

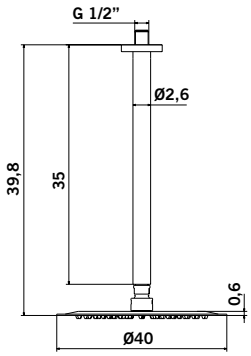

DESCRIZIONE	CODICE
Braccio doccia soffitto L.35 con soffione D.40 getto a pioggia acciaio inox	**025977**

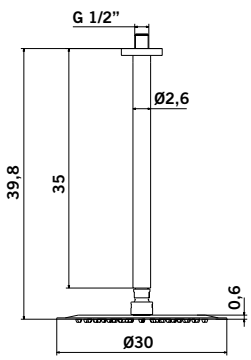

DESCRIZIONE	CODICE
Braccio doccia soffitto L.35 con soffione D.30 getto a pioggia acciaio inox	**025976**

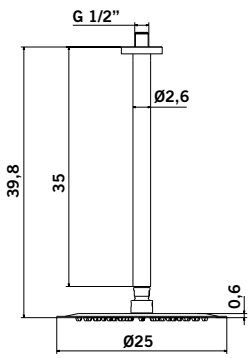

DESCRIZIONE	CODICE
Braccio doccia soffitto L.35 con soffione D.25 getto a pioggia acciaio inox	**025975**

Ego Steel 316

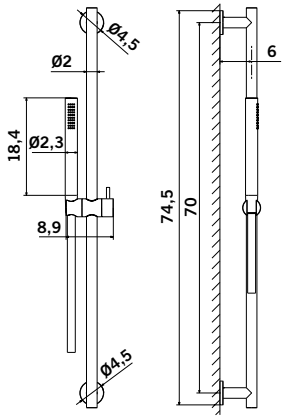

DESCRIZIONE	CODICE
Saliscendi completo di doccetta e flessibile L. 150 cm. s/presa acqua acciaio inox	025978

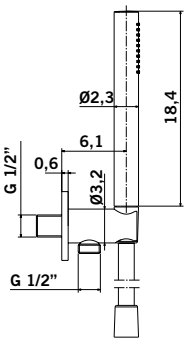

DESCRIZIONE	CODICE
Set doccia completo di doccetta, flessibile e supporto con presa acqua acciaio inox	025979

Rubinetterie

Ego Steel 316

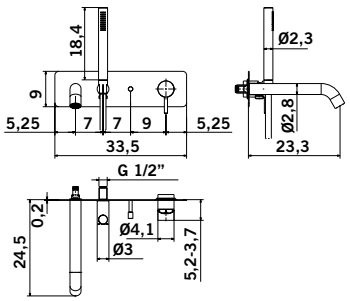

DESCRIZIONE	CODICE
Parte esterna miscelatore incasso vasca c/deviatore, bocca erogazione a set doccia acciaio inox 316	**025980**

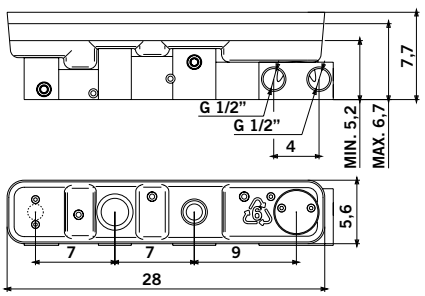

Parte incasso per **025980**	**025981**

Rubinetterie

Ego Steel 316

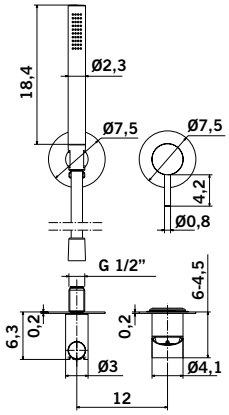

DESCRIZIONE	CODICE
Parte esterna miscelatore incasso c/set doccia acciaio inox	**025994**

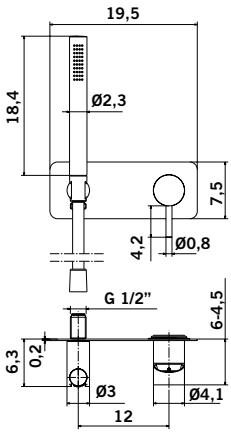

DESCRIZIONE	CODICE
Parte esterna miscelatore incasso c/set doccia c/piastrina unica acciaio inox	**025995**

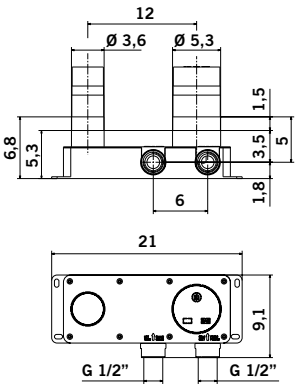

DESCRIZIONE	CODICE
Incasso **025994** **025995**	**025958**

Rubinetterie

Ego Steel 316

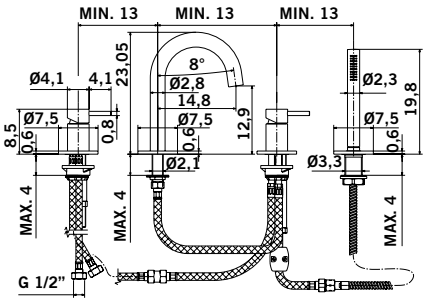

DESCRIZIONE	CODICE
Mix bordo vasca completo di bocca erogazione deviatore e set doccetta acciaio inox 316	**025996**

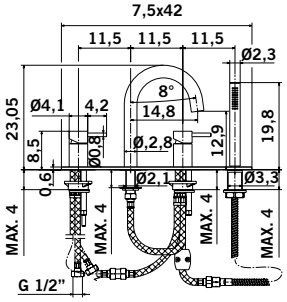

DESCRIZIONE	CODICE
Mix bordo vasca completo di bocca erogazione deviatore e set doccetta c/piastra acciaio inox 316	**025997**

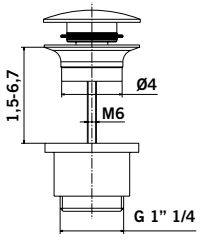

DESCRIZIONE	CODICE
Piletta 1"1/4 click clack corpo scarico in ABS	**025999**

Ego Steel 316

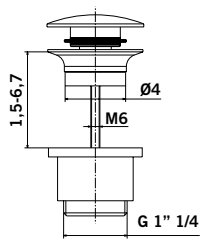

DESCRIZIONE	CODICE
Piletta 1"1/4 click clack corpo scarico in acciaio inox	025998

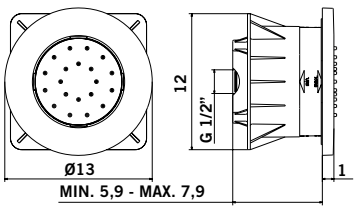

DESCRIZIONE	CODICE
Soffione tondo parete in ABS ad un flusso direzionalbile completo di scatole incasso	026000

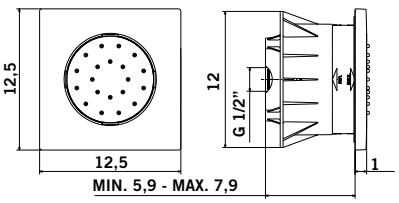

DESCRIZIONE	CODICE
Soffione quadro da parete in ABS ad un flusso direzionalbile completo di scatole incasso	026001

Rubinetterie

Ego Steel 316

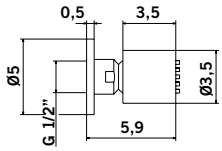

DESCRIZIONE	CODICE
Soffione tondo laterale snodato in ottone cromato spazzolato ad un getto	**026002**

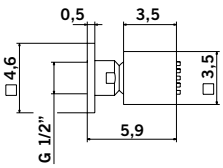

DESCRIZIONE	CODICE
Soffione quadro laterale snodato in ottone cromato spazzolato ad un getto	**026003**

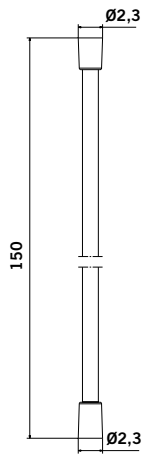

DESCRIZIONE	CODICE
Flessibile antitorsione in PVC cromo spazzolato L.150 cm.	**026004**

Rubinetterie

Ego Steel 316

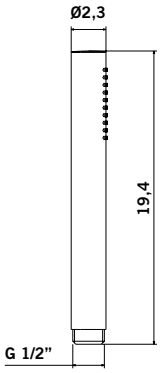

DESCRIZIONE	CODICE
Doccetta monogetto acciaio inox	026005

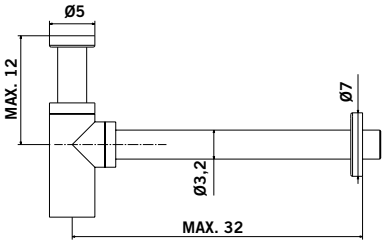

DESCRIZIONE	CODICE
Sifone lavabo ispezionabile s/piletta acciaio inox	026006

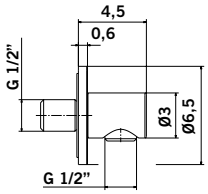

DESCRIZIONE	CODICE
Presa acqua a parete acciaio inox	026007

Rubinetterie

Vik

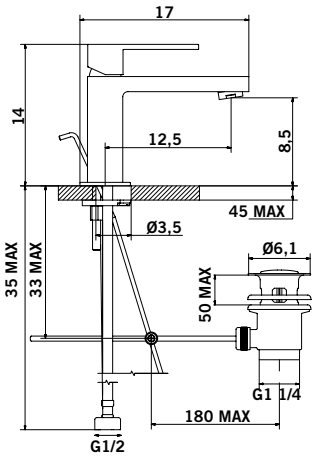

DESCRIZIONE	CODICE
Miscelatore Lavabo con scarico 1”1/4 con flex inox	**026653**

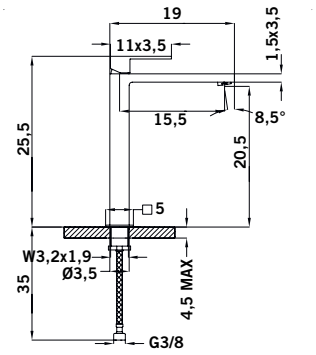

DESCRIZIONE	CODICE
Miscelatore Lavabo medio s/scarico	**026654**

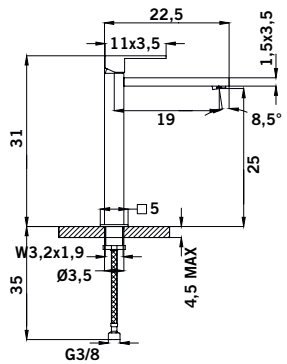

DESCRIZIONE	CODICE
Miscelatore Lavabo alto s/scarico	**026655**

Rubinetterie

Vik

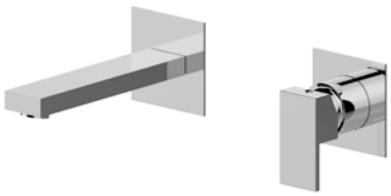

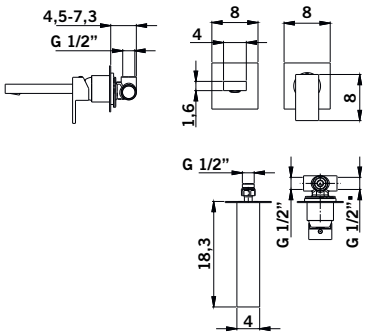

DESCRIZIONE	CODICE
Miscelatore incasso lavabo s/scarico completo di parte incasso	026656

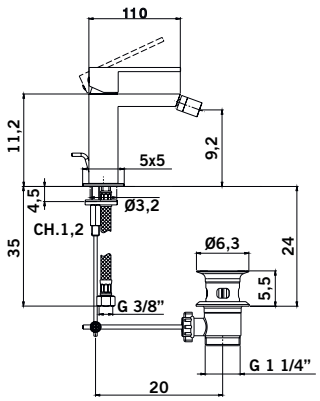

DESCRIZIONE	CODICE
Miscelatore bidet c/scarico automatico 1"1/4	026657

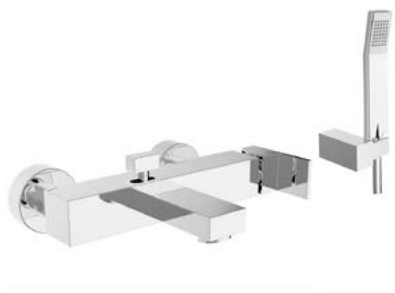

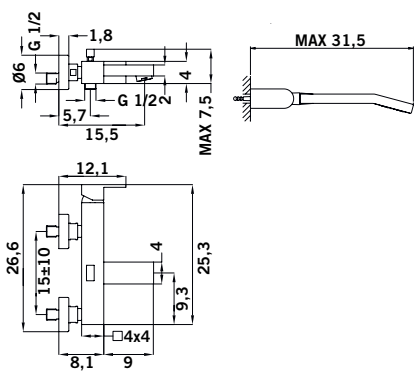

DESCRIZIONE	CODICE
Miscelatore esterno vasca completo di doccetta	026658

Rubinetterie

Vik

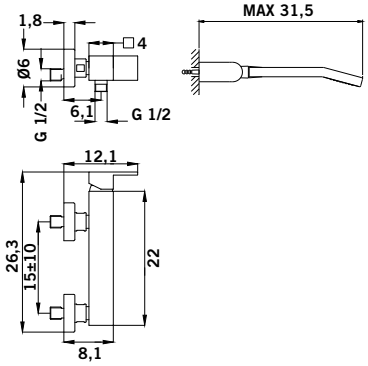

DESCRIZIONE	CODICE
Miscelatore esterno doccia completo di doccetta	**026659**

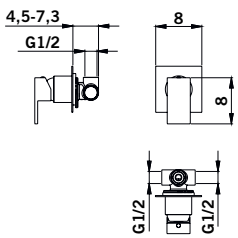

DESCRIZIONE	CODICE
Miscelatore incasso doccia completo di parte incasso	**026660**

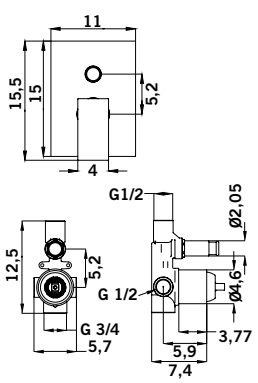

DESCRIZIONE	CODICE
Miscelatore incasso doccia con deviatore completo di parte incasso	**026661**

Rubinetterie

Vik

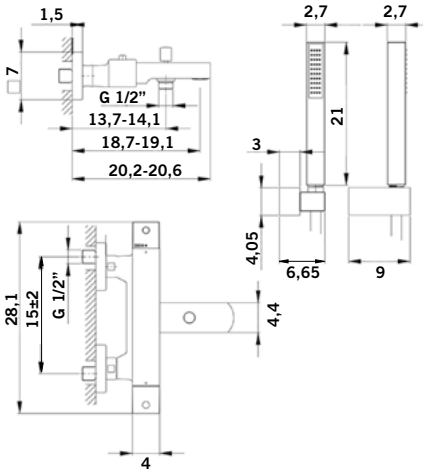

DESCRIZIONE	CODICE
Miscelatore termostatico esterno vasca completo di doccetta	026662

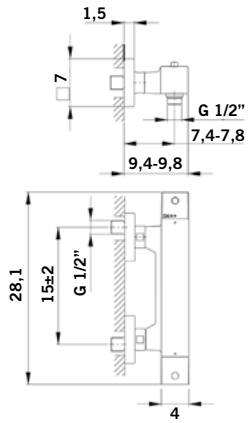

DESCRIZIONE	CODICE
Miscelatore termostatico esterno doccia	026663

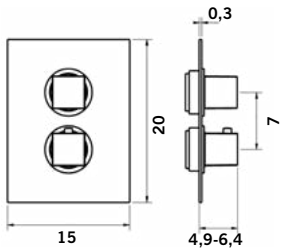

DESCRIZIONE	CODICE
Parte esterna miscelatore termostatico incasso 1 uscita	027020

Rubinetterie

Vik

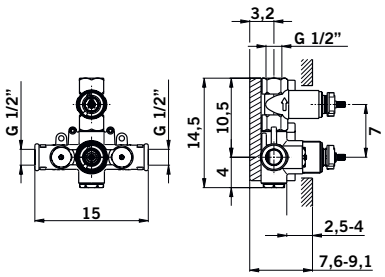

DESCRIZIONE	CODICE
Parte incasso miscelatore termostatico incasso 1 uscita	**027023**

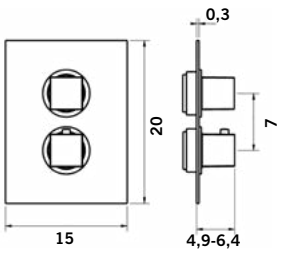

DESCRIZIONE	CODICE
Parte esterna miscelatore termostatico incasso 2 uscite	**027021**

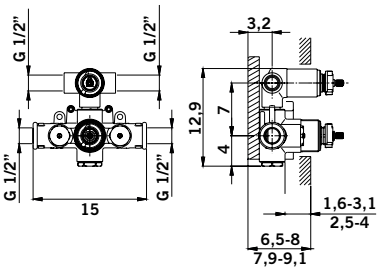

DESCRIZIONE	CODICE
Parte incasso miscelatore termostatico incasso 2 uscite	**027024**

Rubinetterie

Vik

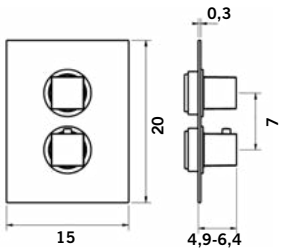

DESCRIZIONE

Parte esterna miscelatore termostatico incasso 3 uscite

CODICE

027022

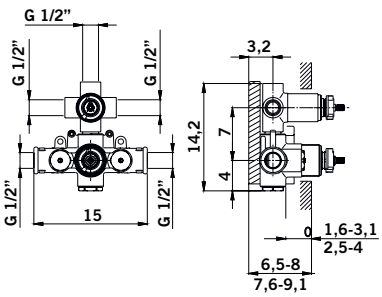

DESCRIZIONE

Parte incasso miscelatore termostatico incasso 3 uscite

CODICE

027025

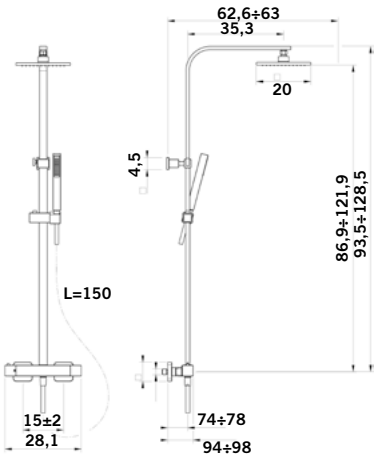

DESCRIZIONE

Colonna doccia termostatica 2 funzioni doccetta monogetto e soffione quadro 20x20

CODICE

027019

Rubinetterie

Vik

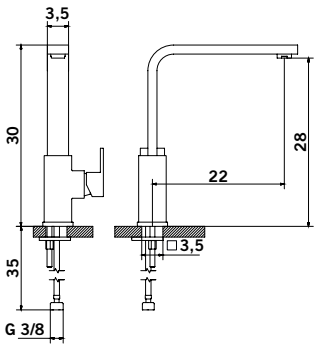

DESCRIZIONE	CODICE
Miscelatore Lavello monocomando leva laterale	**027017**

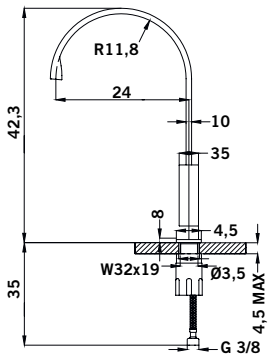

DESCRIZIONE	CODICE
Miscelatore Lavello monocomando leva laterale canna a ombrello	**027018**

Rubinetterie

Time

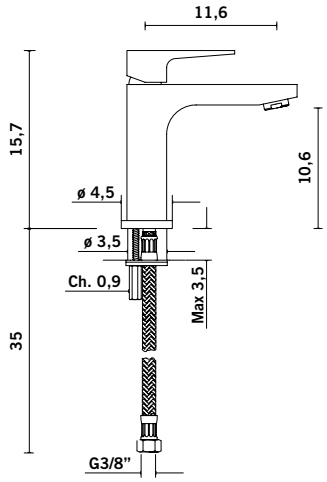

DESCRIZIONE	CODICE
Miscelatore lavabo monoforo senza scarico Con flessibili inox 3/8”	022040

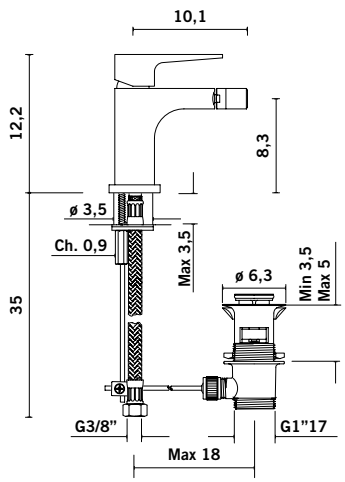

DESCRIZIONE	CODICE
Miscelatore bidet monoforo scarico 1”1/4 Flessibili inox 3/8”	022041

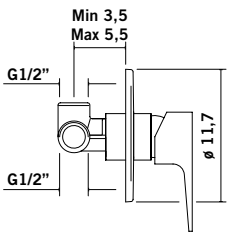

DESCRIZIONE	CODICE
Miscelatore doccia incasso placca tonda	022042

Rubinetterie

Time

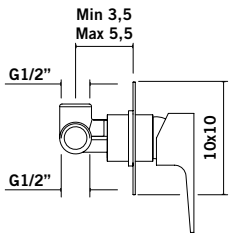

DESCRIZIONE	CODICE
Miscelatore doccia incasso placca quadra	**022043**

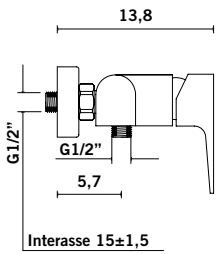

DESCRIZIONE	CODICE
Miscelatore doccia esterno 1/2	**022044**

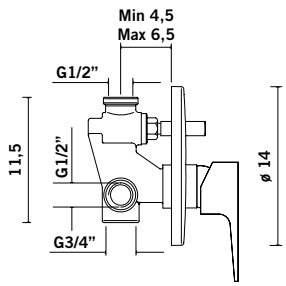

DESCRIZIONE	CODICE
Miscelatore doccia incasso placca tonda Con deviatore	**022046**

Rubinetterie

Time

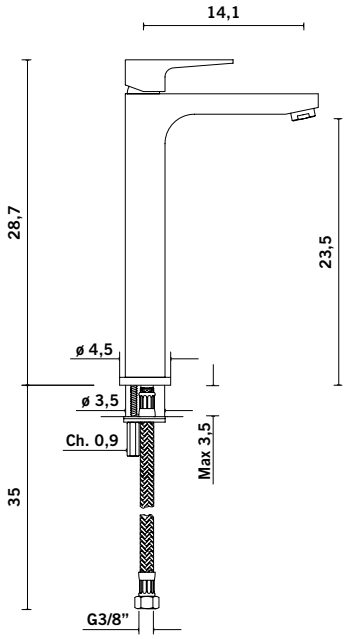

DESCRIZIONE	CODICE
Miscelatore lavabo bacinella monoforo Senza scarico, flessibili inox 3/8”	**022047**

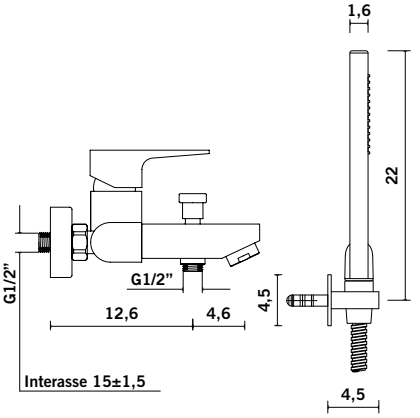

DESCRIZIONE	CODICE
Miscelatore vasca esterno con duplex	**022048**

DESCRIZIONE	CODICE
Prolunga 3 cm Time per miscelatore incasso doccia	**022298**
Kit prolunga deviatore per miscelatore incasso doccia	**022299**
Cartuccia Time D.25 per lavabo e bidet	**022297**
Cartuccia Time per vasca esterno	**022293**
Cartuccia Time per miscelatore doccia	**022294**

Rubinetterie

Principe

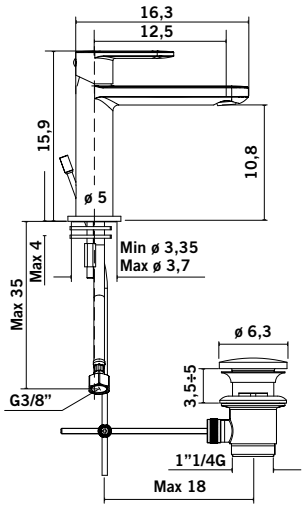

DESCRIZIONE	CODICE
Miscelatore lavabo monoforo con scarico 1" 1/4 con flessibili inox 3/8"	**020301**

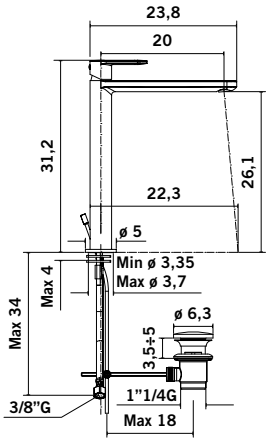

DESCRIZIONE	CODICE
Miscelatore lavabo monoforo prolungato con scarico 1" 1/4 con flessibili inox 3/8"	**020308**
Miscelatore lavabo monoforo prolungato s/scarico	**023543**

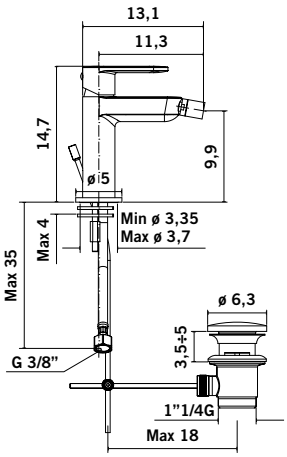

DESCRIZIONE	CODICE
Miscelatore bidet monoforo con scarico 1" 1/4 con flessibili inox 3/8"	**020302**

Rubinetterie

Principe

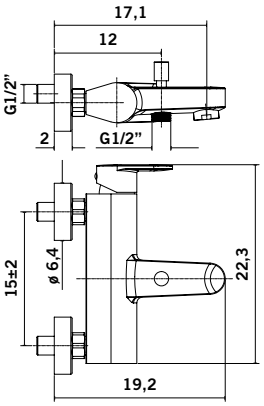

DESCRIZIONE	CODICE
Miscelatore vasca esterno con duplex	020303

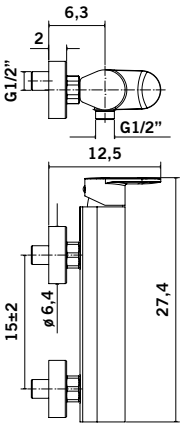

DESCRIZIONE	CODICE
Miscelatore doccia esterno 1/2"	020304

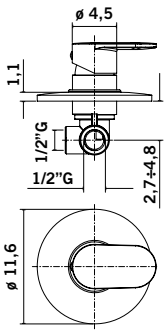

DESCRIZIONE	CODICE
Miscelatore doccia incasso	020305
Prolunga per miscelatore incasso doccia	022274

Rubinetterie

Principe

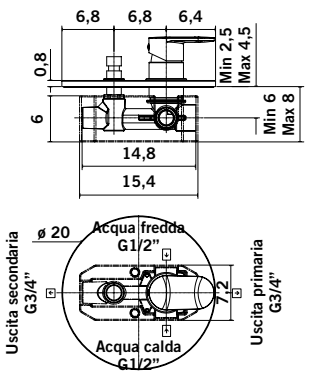

DESCRIZIONE	CODICE
Miscelatore doccia incasso con deviatore	**020306**
Prolunga 3 cm per miscelatore incasso doccia con deviatore	**019346**

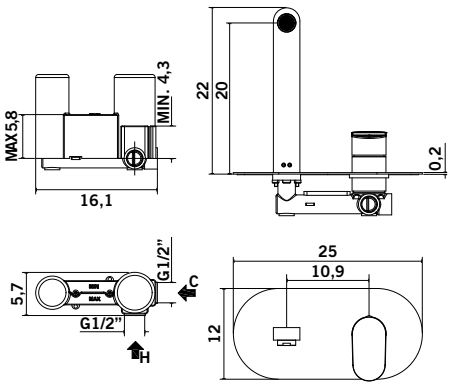

DESCRIZIONE	CODICE
Miscelatore lavabo incasso parete	**020307**
Prolunga per miscelatore incasso lavabo	**022183**

DESCRIZIONE	CODICE
Cartuccia Ø 35mm	**018546**
Cartuccia Ø 25mm	**018547**

Rubinetterie

Maggiore

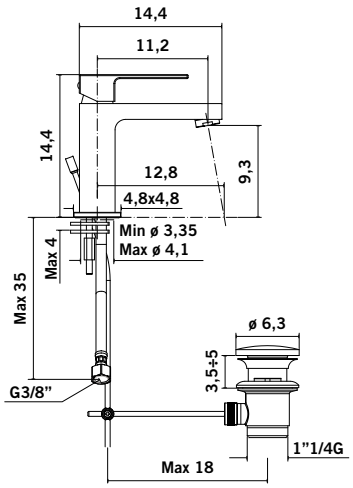

DESCRIZIONE	CODICE
Miscelatore lavabo monoforo con scarico 1" 1/4 coppia flessibili 3/8"	017887
Miscelatore lavabo monoforo s/scarico	021753

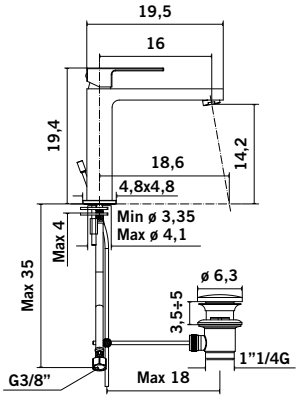

DESCRIZIONE	CODICE
Miscelatore lavabo monoforo medio con scarico 1" 1/4 coppia flessibili 3/8"	017888

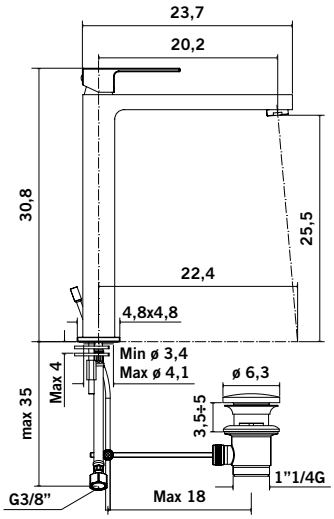

DESCRIZIONE	CODICE
Miscelatore lavabo monoforo bacinella con scarico 1" 1/4 coppia flessibili 3/8"	019775
Miscelatore lavabo prolungato s/scarico	021726

Rubinetterie

Maggiore

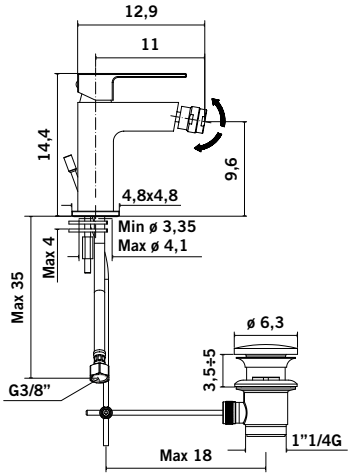

DESCRIZIONE	CODICE
Miscelatore bidet monoforo con scarico 1" 1/4 coppia flessibili 3/8"	**017889**

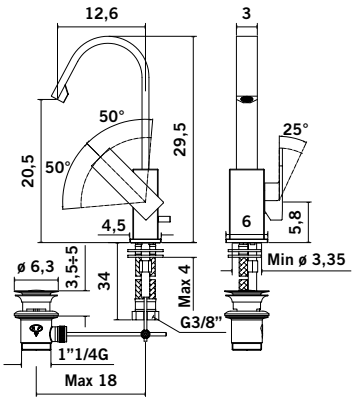

DESCRIZIONE	CODICE
Miscelatore lavabo monoforo con canna media piatta girevole scarico 1" 1/4	**017890**

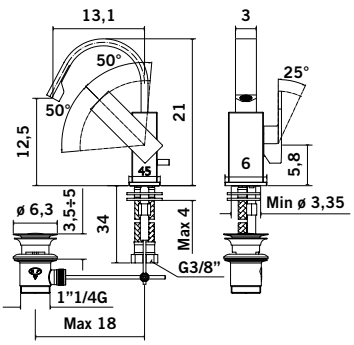

DESCRIZIONE	CODICE
Miscelatore bidet monoforo con canna bassa piatta girevole scarico 1" 1/4	**017891**

Rubinetterie

Maggiore

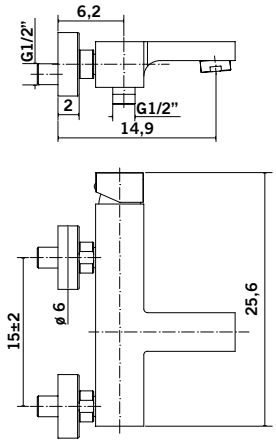

DESCRIZIONE	CODICE
Miscelatore vasca con duplex	017892

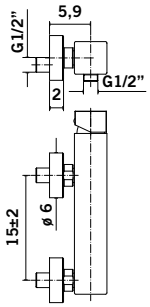

DESCRIZIONE	CODICE
Miscelatore doccia 1/2" senza duplex	017893

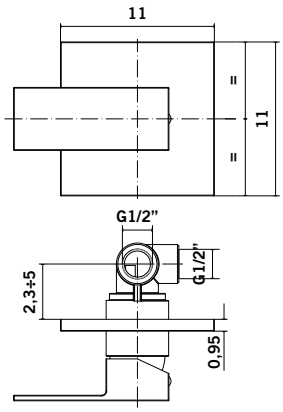

DESCRIZIONE	CODICE
Miscelatore incasso doccia	017894
Prolunga per miscelatore incasso doccia	022274

Rubinetterie

Maggiore

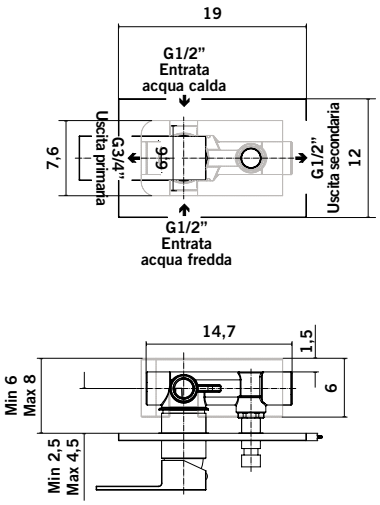

DESCRIZIONE	CODICE
Miscelatore incasso doccia con deviatore	**017895**
Prolunga 3 cm per miscelatore incasso doccia con deviatore	**019346**

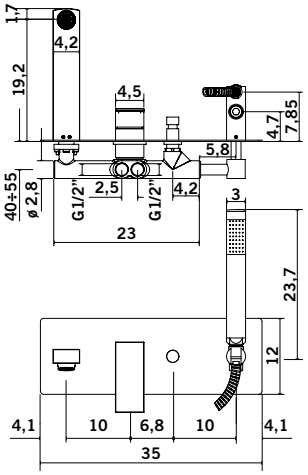

DESCRIZIONE	CODICE
Miscelatore incasso vasca completo con bocca a muro e duplex	**017896**

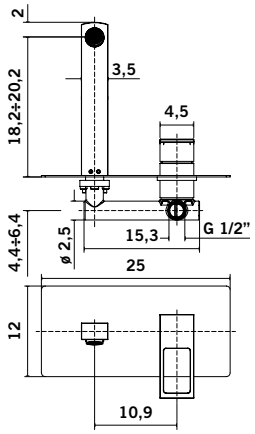

DESCRIZIONE	CODICE
Miscelatore lavabo incasso a muro completo di bocca	**017897**
Prolunga per miscelatore incasso lavabo	**022183**

Rubinetterie

Maggiore

DESCRIZIONE	CODICE
Cartuccia completa Ø 35 per 017892 - 017894 017895 - 017896 017897	**018546**
Cartuccia completa Ø 25 per 017887 - 017888 017889 - 017890 017891 - 017898 017899	**018547**
Cartuccia completa per 017893	**026745**

Rubinetterie

Ten

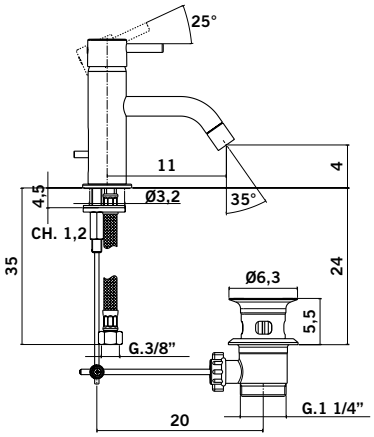

DESCRIZIONE	CODICE
Ten miscelatore lavabo monoforo 1"1/4 con flessibili inox 3/8"	**022239**
Ten miscelatore lavabo monoforo 1"1/4 con flessibili inox 3/8" Bocca 16 cm	**024756**
Prolunga H.5 cm per miscelatore lavabo c/set allaccio prolungato	**023772**

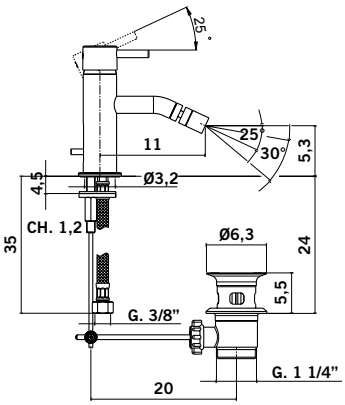

DESCRIZIONE	CODICE
Miscelatore bidet monoforo 1"1/4 con flessibili inox 3/8"	**022240**

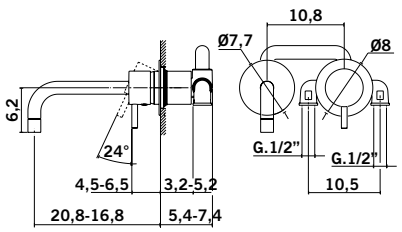

DESCRIZIONE	CODICE
Miscelatore lavabo incasso parete bocca L. 20,8 cm	**022241**

Rubinetterie

Ten

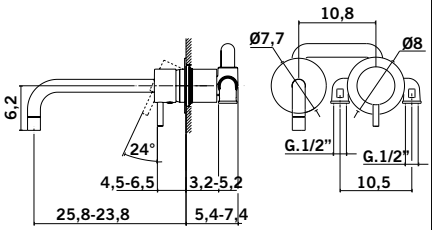

DESCRIZIONE	CODICE
Miscelatore lavabo incasso parete bocca L. 25,8 cm	022242

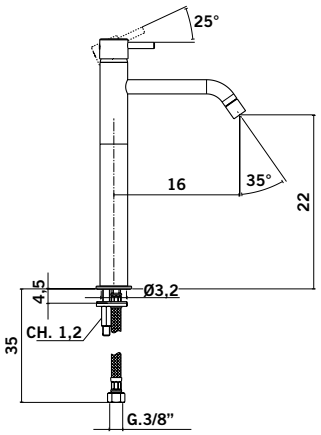

DESCRIZIONE	CODICE
Miscelatore lavabo monoforo prolungato con flessibili inox 3/8"	022243

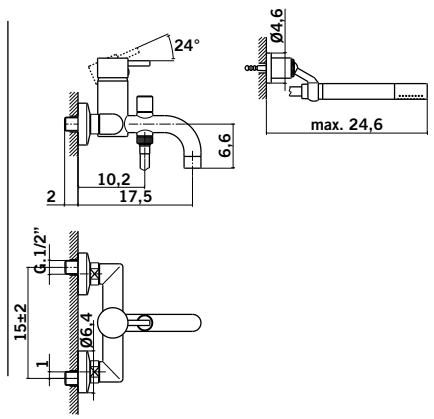

DESCRIZIONE	CODICE
Miscelatore vasca esterno con duplex	022244

Rubinetterie

Ten

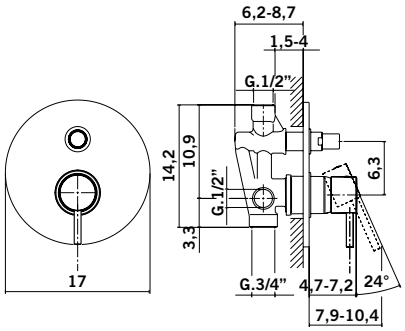

DESCRIZIONE	CODICE
Miscelatore vasca / doccia incasso con deviatore	**022245**
Prolunga per miscelatore incasso con deviatore	**022316**

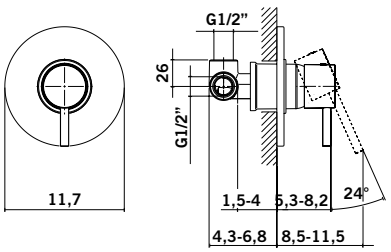

DESCRIZIONE	CODICE
Miscelatore doccia incasso	**022246**
Prolunga per miscelatore doccia incasso	**022317**

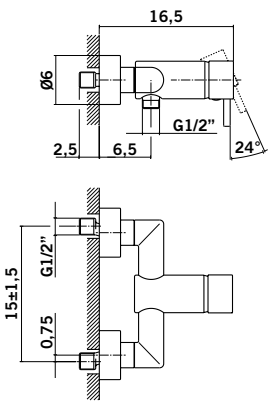

DESCRIZIONE	CODICE
Miscelatore doccia esterno 1/2	**022247**

Rubinetterie

Zefiro

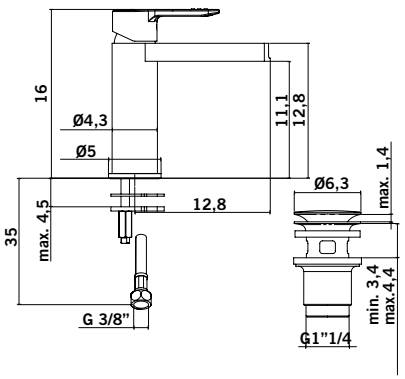

DESCRIZIONE	CODICE
Miscelatore lavabo monoforo con bocca cascata con scarico 1" 1/4 coppia flessibili 3/8"	016544

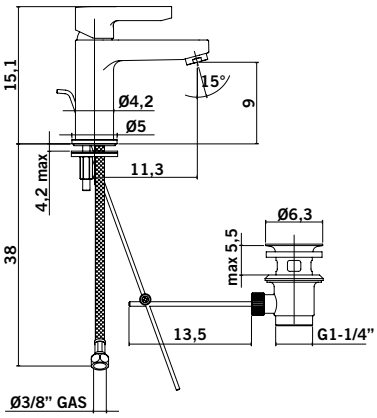

DESCRIZIONE	CODICE
Miscelatore lavabo monoforo con scarico 1" 1/4 coppia flessibili 3/8"	015855

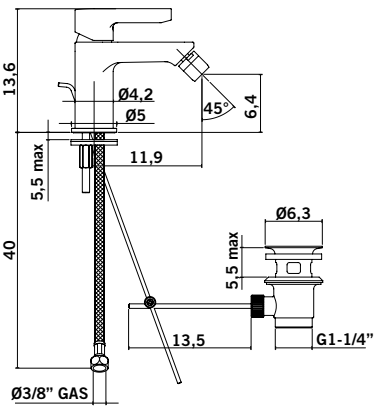

DESCRIZIONE	CODICE
Miscelatore bidet monoforo con scarico 1" 1/4 coppia flessibili 3/8"	015856

Rubinetterie

Zefiro

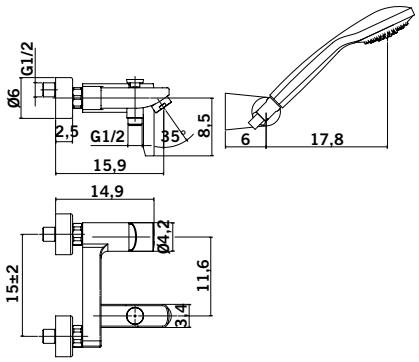

DESCRIZIONE	CODICE
Miscelatore vasca esterno con duplex	**015857**

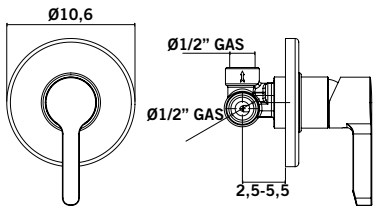

DESCRIZIONE	CODICE
Miscelatore incasso doccia	**015858**
Prolunga per miscelatore incasso doccia	**017335**

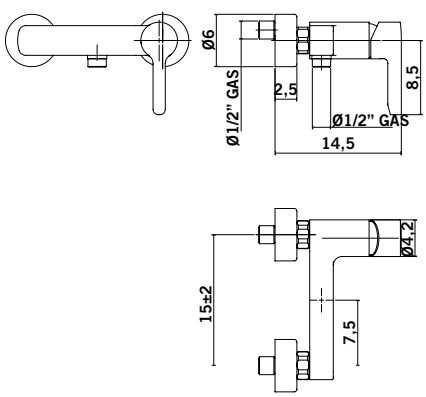

DESCRIZIONE	CODICE
Miscelatore esterno doccia 1/2	**015859**

Rubinetterie

Zefiro

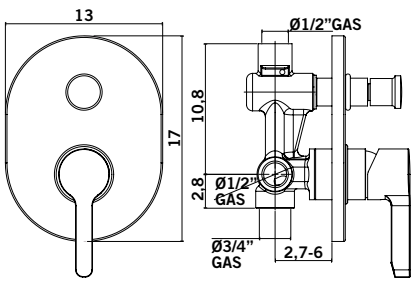

DESCRIZIONE	CODICE
Miscelatore incasso doccia con deviazione	015860

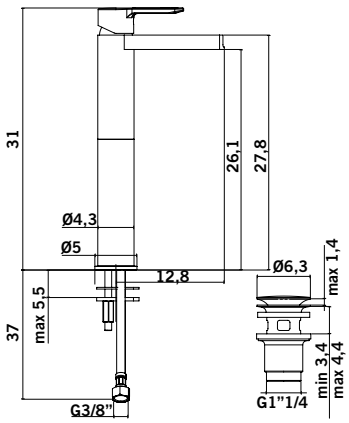

DESCRIZIONE	CODICE
Miscelatore lavabo a bacinella con bocca cascata, con scarico 1" 1/4, coppia flessibili 3/8"	016545

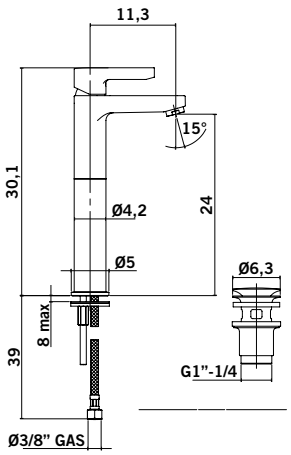

DESCRIZIONE	CODICE
Miscelatore lavabo a bacinella con scarico 1" 1/4, coppia flessibili 3/8"	015861

Rubinetterie

Zefiro

DESCRIZIONE	CODICE
Doccetta monogetto per miscelatore vasca est.	**015983**
Cartuccia Ø 35 con distributore	**015986**
Cartuccia Ø 35 con fondo per miscelatore doccia inc./est.	**015990**
Cartuccia Ø 35 con distributore per lavello	**015993**

Rubinetterie

Kris

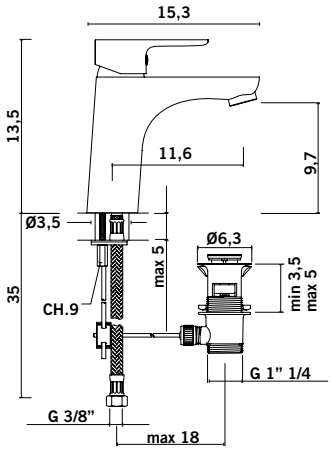

DESCRIZIONE	CODICE
Miscelatore Lavabo monoforo scarico 1"1/4 Con flessibili inox 3/8"	**021844**

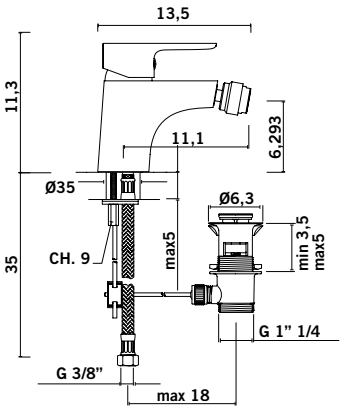

DESCRIZIONE	CODICE
Miscelatore Bidet monoforo Scarico 1"1/4 Con flessibili inox 3/8"	**022034**

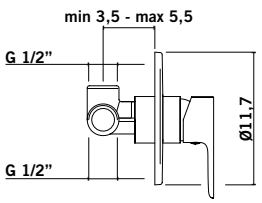

DESCRIZIONE	CODICE
Miscelatore Doccia incasso	**022035**

Rubinetterie

Kris

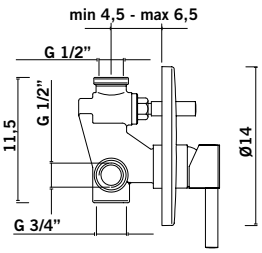

DESCRIZIONE	CODICE
Miscelatore Doccia incasso Con Deviatore	**022036**

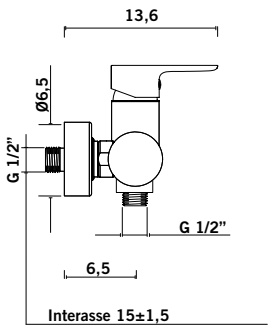

DESCRIZIONE	CODICE
Miscelatore Doccia esterno 1/2”	**022037**

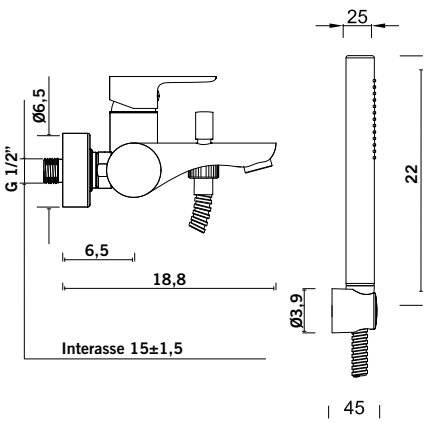

DESCRIZIONE	CODICE
Miscelatore Vasca esterno con duplex	**022038**

Rubinetterie

Kris

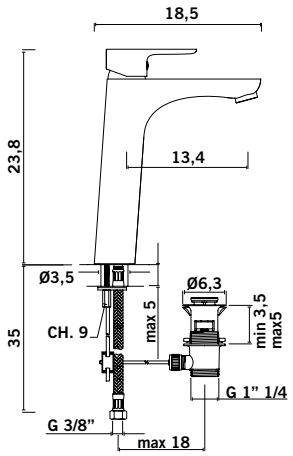

DESCRIZIONE	CODICE
Miscelatore Lavabo Bacinella monoforo scarico 1"1/4, flessibili inox 3/8"	**022039**

Rubinetterie

Miscelatori Termostatici

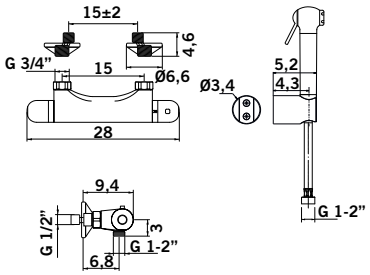

DESCRIZIONE	CODICE
Miscelatore termostatico con doccetta, flessibile e gancio	**008340**

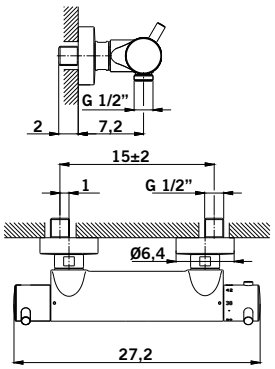

DESCRIZIONE	CODICE
Miscelatore termostatico esterno per doccia	**014140**

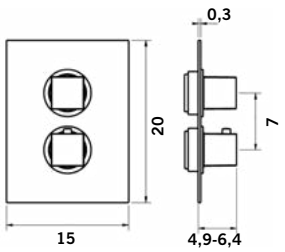

DESCRIZIONE	CODICE
Parte esterna miscelatore termostatico incasso 1 uscita	**027020**
Parte esterna miscelatore termostatico incasso 2 uscite	**027021**
Parte esterna miscelatore termostatico incasso 3 uscite	**027022**

Rubinetterie

Miscelatori Termostatici

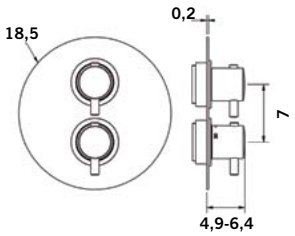

DESCRIZIONE	CODICE
Parte esterna miscelatore termostatico incasso 1 uscita	**027026**
Parte esterna miscelatore termostatico incasso 2 uscite	**027027**
Parte esterna miscelatore termostatico incasso 3 uscite	**027028**

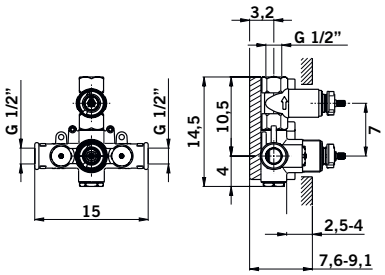

DESCRIZIONE	CODICE
Parte incasso miscelatore termostatico incasso 1 uscita	**027023**

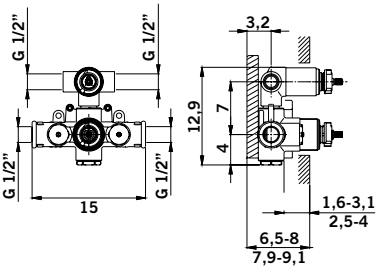

DESCRIZIONE	CODICE
Parte incasso miscelatore termostatico incasso 2 uscite	**027024**

Rubinetterie

Miscelatori Termostatici

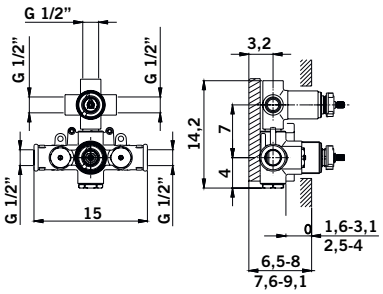

DESCRIZIONE	CODICE
Parte incasso miscelatore termostatico incasso 3 uscite	**027025**

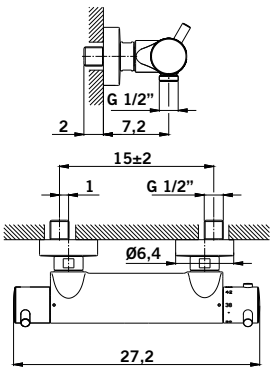

DESCRIZIONE	CODICE
Miscelatore termostatico esterno per doccia	**027029**

Rubinetterie

Rome

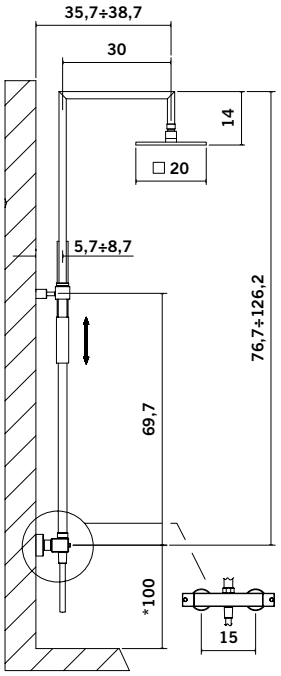

*Misura consigliata

DESCRIZIONE	CODICE
Rome Colonna doccia quadrata con termostatico, tubo telescopico regolabile in altezza, gancio e doccetta in metallo scorrevole, soffione Rome 20x20 cm, flessibile PVC silver 150 cm, miscelatore termostatico doccia con deviatore incorporato.	**019662**

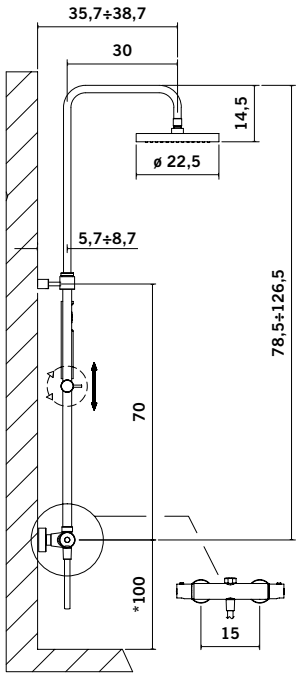

*Misura consigliata

DESCRIZIONE	CODICE
Rome Colonna doccia tonda, miscelatore termostatico con deviatore incorporato con termostatico, tubo telescopico regolabile in altezza, scorrevole in metallo e doccetta in abs, soffione Rome ø 22,5 cm flessibile metallo 150 cm	**017670**

Rubinetterie

Rome

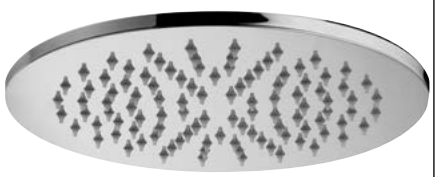

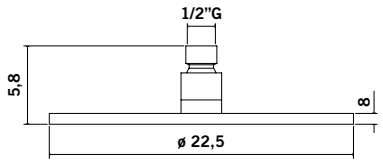

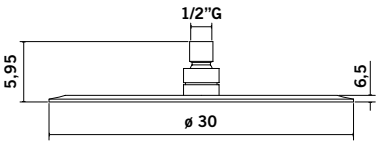

DESCRIZIONE	CODICE
Soffione doccia tondo Ø 225 metallo con snodo, ispezionabile	**015696**
Soffione doccia tondo Ø 300 metallo con snodo, ultrapiatto	**016703**

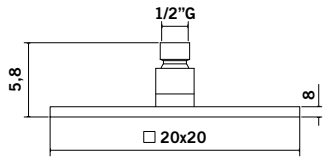

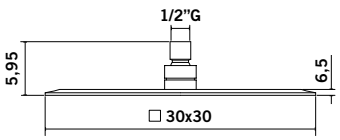

DESCRIZIONE	CODICE
Soffione doccia quadro Ø 200 metallo con snodo, ispezionabile	**016704**
Soffione doccia quadro Ø 300 metallo con snodo ultrapiatto	**016705**

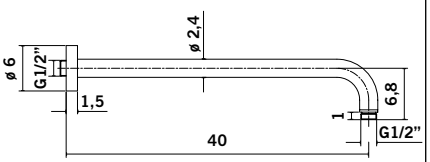

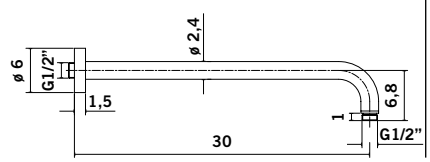

DESCRIZIONE	CODICE
Braccio doccia lusso mm 400	**016706**
Braccio doccia lusso mm 300	**015697**

Rubinetterie

Rome

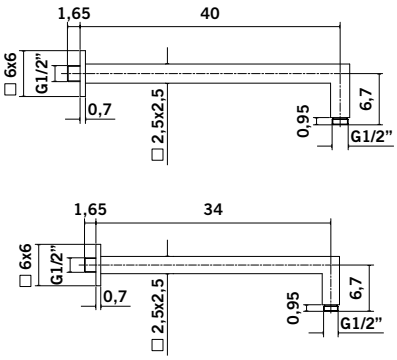

DESCRIZIONE	CODICE
Braccio doccia lusso quadro mm 400	**016707**
Braccio doccia lusso quadro mm 350	**016708**

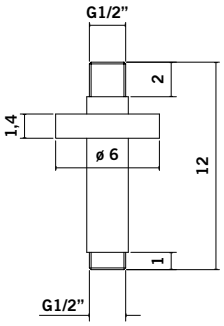

DESCRIZIONE	CODICE
Braccio doccia lusso a soffitto Ø 24 L.120	**017024**

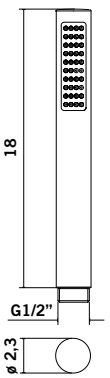

DESCRIZIONE	CODICE
Doccetta monogetto tonda d.23	**015864**

Rubinetterie

Rome

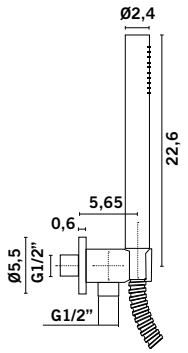

DESCRIZIONE	CODICE
Set doccia incasso tondo doccetta in metallo supporto con presa acqua 1/2 flessibile 150 cm	**023177**

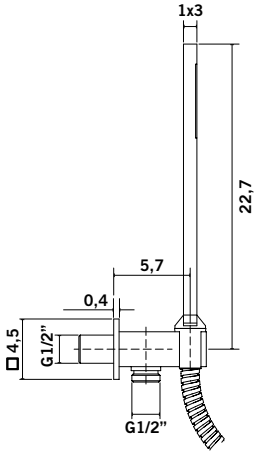

DESCRIZIONE	CODICE
Set doccia incasso quadro completo di: doccia Premium (monogetto) in metallo supporto incasso quadro in metallo flessibile doppia aggraffatura 1/2"x1/2"G/ L. 150 cm	**023178**

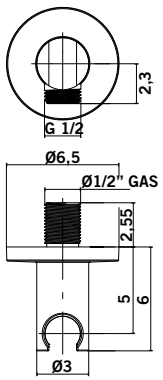

DESCRIZIONE	CODICE
Presa acqua 1/2 d.30 con supporto e rosone	**015865**

Rubinetterie

Rome

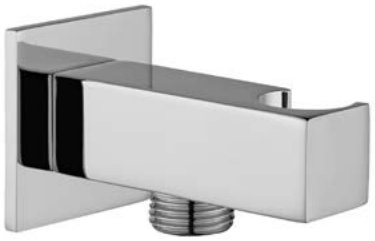

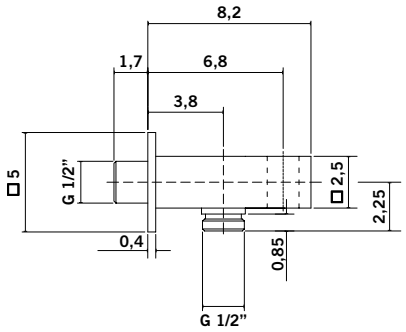

DESCRIZIONE	CODICE
Supporto incasso quadro in metallo completo di: piastra quadra 5x5 cm attacchi 1/2"G	**017672**

DESCRIZIONE	CODICE
Flessibile in metallo doppia aggraffatura 150 cm	**015698**
Flessibile in metallo doppia aggraffatura 200 cm	**015699**
Flessibile pvc argento lux 150 cm	**015700**
Flessibile pvc argento lux 200 cm	**020257**

Rubinetterie

Chic

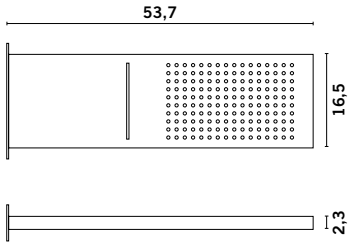

DESCRIZIONE	CODICE
Soffione in acciaio cromato con getto a pioggia e a cascata	025584

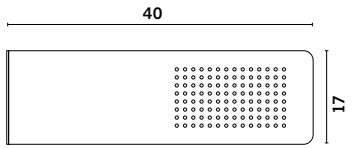

DESCRIZIONE	CODICE
Soffione in acciaio cromato ultrapiatto con getto a pioggia	025607

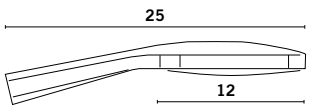

DESCRIZIONE	CODICE
Doccetta squadrata multigetto a pulsante	025609

Rubinetterie

Chic

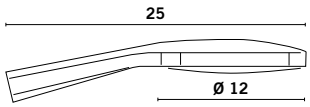

DESCRIZIONE	CODICE
Doccetta tonda multigetto a pulsante	**025610**

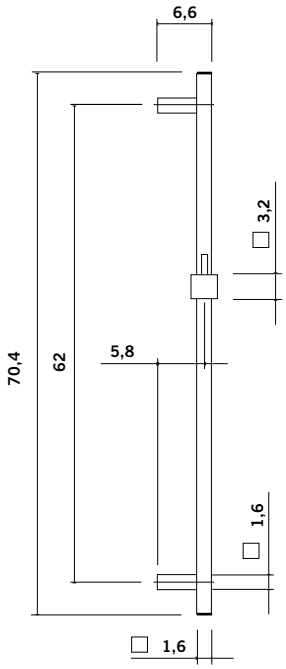

DESCRIZIONE	CODICE
Saliscendi ottone cromato con doccetta **025609** e flex	**025608**

intesa Miscelatori Cucina

Miscelatori cucina

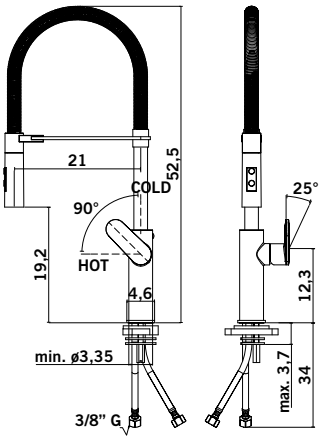

DESCRIZIONE	**CODICE**
Miscelatore lavello professional doccetta abs 2 getti attacco doccetta con magnete molla nera	**020311**

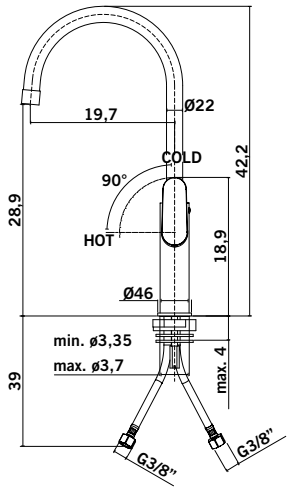

DESCRIZIONE	**CODICE**
Miscelatore lavello canna alta orientabile corpo allungato e canna Ø mm 22	**020309**

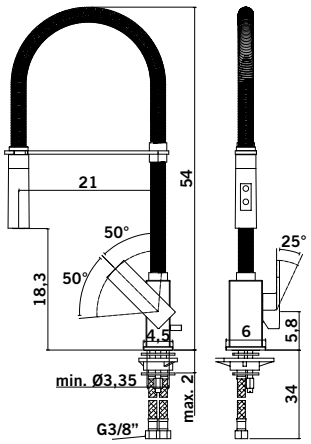

DESCRIZIONE	**CODICE**
Miscelatore lavello professional con canna orientabile, doccetta ABS 2 getti minimal	**017899**

Miscelatori cucina

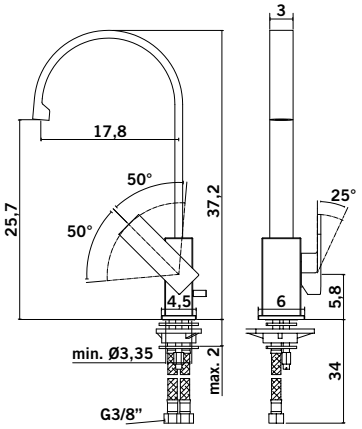

DESCRIZIONE	CODICE
Miscelatore lavello con canna alta piatta orientabile	**017898**

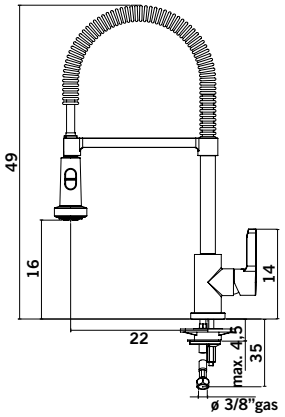

DESCRIZIONE	CODICE
Miscelatore lavello con doccetta due funzioni pull	**015862**
Doccetta ricambio	**019296**

Zefiro

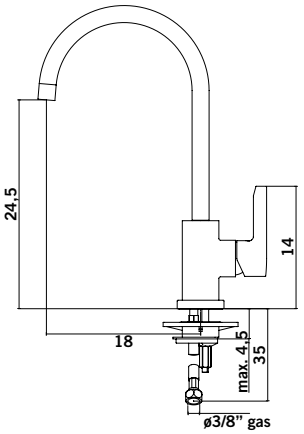

DESCRIZIONE	CODICE
Miscelatore lavello canna girevole ombrello	**015863**

Miscelatori cucina

Principe

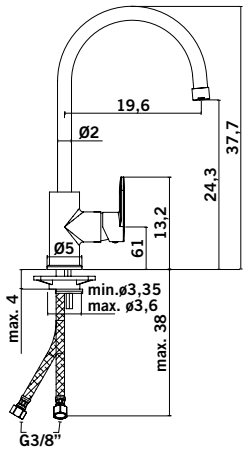

DESCRIZIONE	CODICE
Miscelatore lavello canna alta orientabile corpo standard e canna Ø mm 20	**020310**

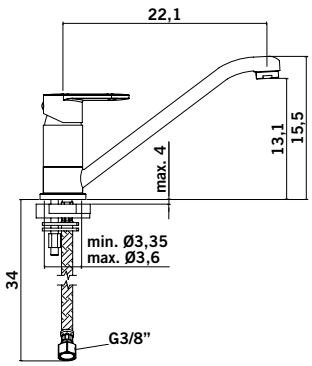

DESCRIZIONE	CODICE
Miscelatore lavello canna bassa orientabile	**020312**

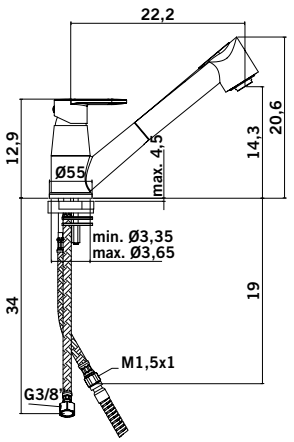

DESCRIZIONE	CODICE
Miscelatore lavello bocca estraibile doccetta abs 2 getti flessibile mt 1,5	**020313**

intesa Scaldasalviette

Scaldasalviette

Tower cromo

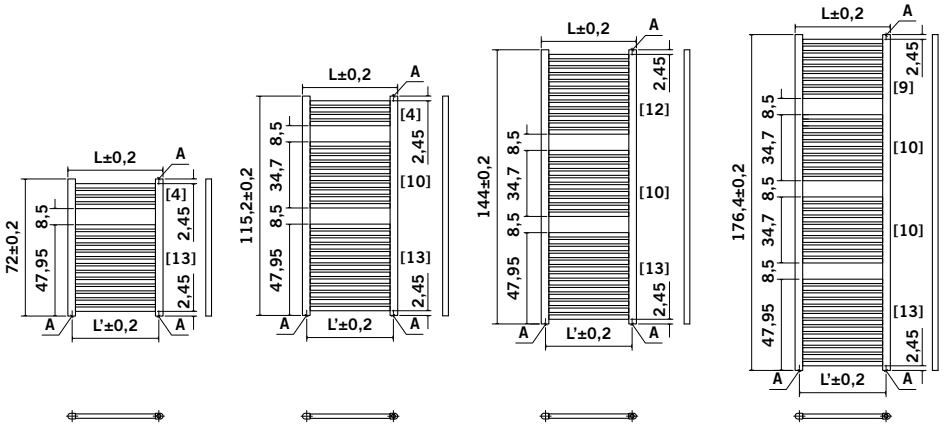

CODICE	H MM	L MM	I MM	LT	KG
012461	720	450	405	3,6	4,8
012462	720	500	455	3,9	5,3
012463	720	550	505	4,2	5,7
012464	720	600	555	4,5	6,1
012465	1152	450	405	5,7	7,6
012466	1152	500	455	6,2	8,3
013251	1152	550	505	6,7	9,0
012467	1152	600	555	7,2	9,6
013253	1440	450	405	7,3	9,8
013254	1440	500	455	7,9	10,6
013255	1440	550	505	8,6	11,5
013256	1440	600	555	9,2	12,3
012468	1764	450	405	8,9	11,8
012469	1764	500	455	9,6	12,8
013252	1764	550	505	10,3	13,8
012470	1764	600	555	11,1	14,9

Scaldasalviette

Valvole cromate

DESCRIZIONE	CODICE
Valvola corner termostatizzabile tubo-rame 1/2 dx cromata	**016497**
Valvola corner termostatizzabile tubo-rame 1/2 sx cromata	**016498**

DESCRIZIONE	
Detentore corner turbo-rame 1/2 dx cromato	**016496**
Detentore corner turbo-rame 1/2 sx cromato	**016495**

DESCRIZIONE	
Testa termostatica con sensore liquido cromata	**016487**

DESCRIZIONE	
Valvola corner manuale tubo-rame 1/2 dx cromata	**016493**
Valvola corner manuale tubo-rame 1/2 sx cromata	**016494**

DESCRIZIONE	
Valvola compact squadro tubo-rame 1/2 cromata	**016491**
Valvola compact termostatizzabile squadro tubo-rame 1/2 cromata	**016518**

DESCRIZIONE	
Detentore compact squadro tubo-rame 1/2 cromato	**016492**

DESCRIZIONE	
Adattatore cromo tubo-rame 24-19 Ø 12 cm	**016485**
Adattatore cromo tubo-rame 24-19 Ø 14 cm	**017450**

DESCRIZIONE	
Rosetta plastica cromata Ø 4,5 cm foro Ø 12 cm	**016488**
Rosetta plastica cromata Ø 4,5 cm foro Ø 14 cm	**018431**
Rosetta plastica cromata Ø 4,5 cm foro Ø 16 cm	**016489**

DESCRIZIONE	
Adattatore cromo multistrato 24-19 16x2 cm	**016486**
Adattatore cromo multistrato 24-19 14x2 cm	**016720**
Adattatore cromo multistrato 24-19 16x2,25 cm	**016721**
Adattatore cromo multistrato 24-19 20x2,25 cm	**016722**
Adattatore cromo multistrato 24-19 20x2 cm	**016723**

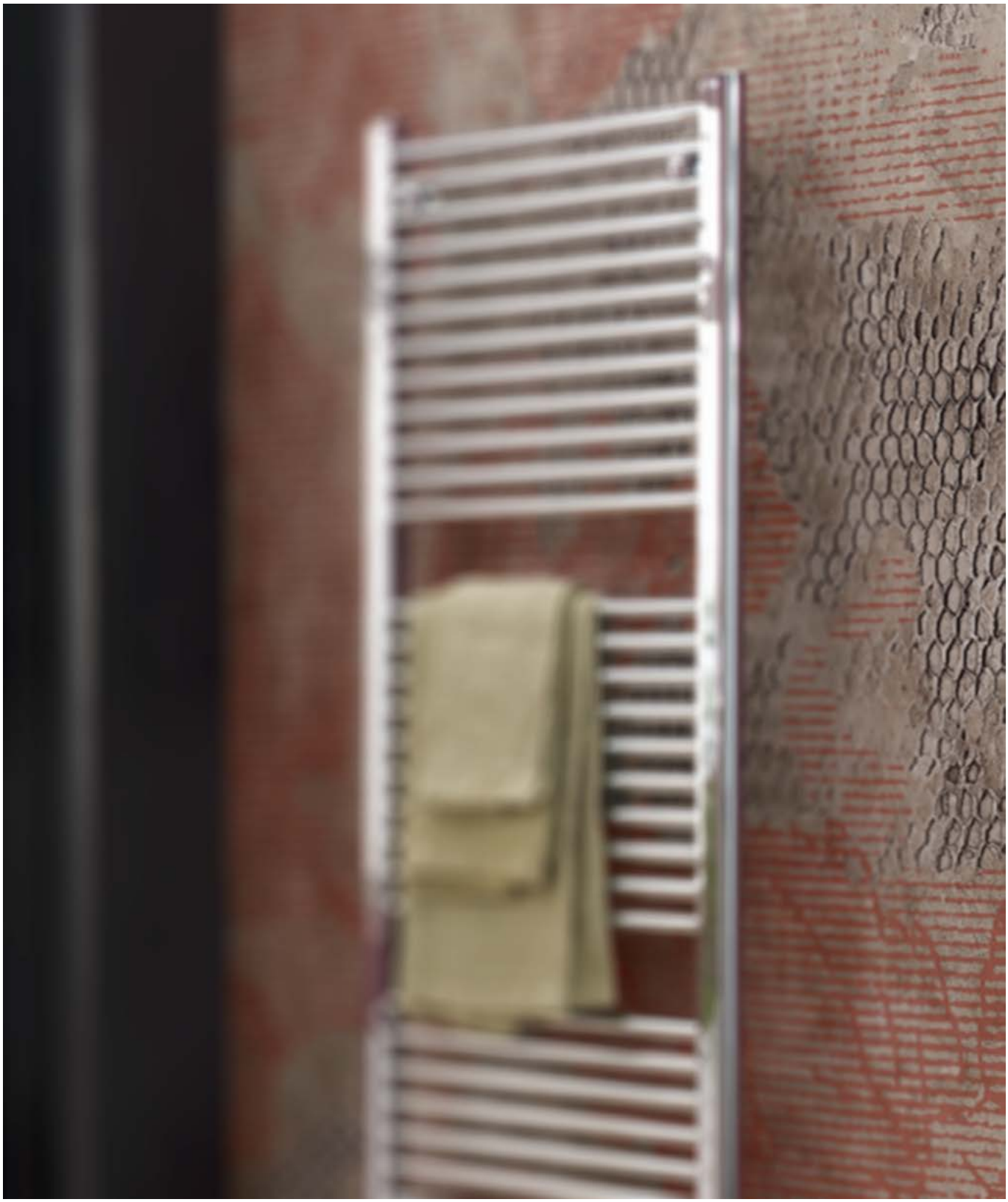

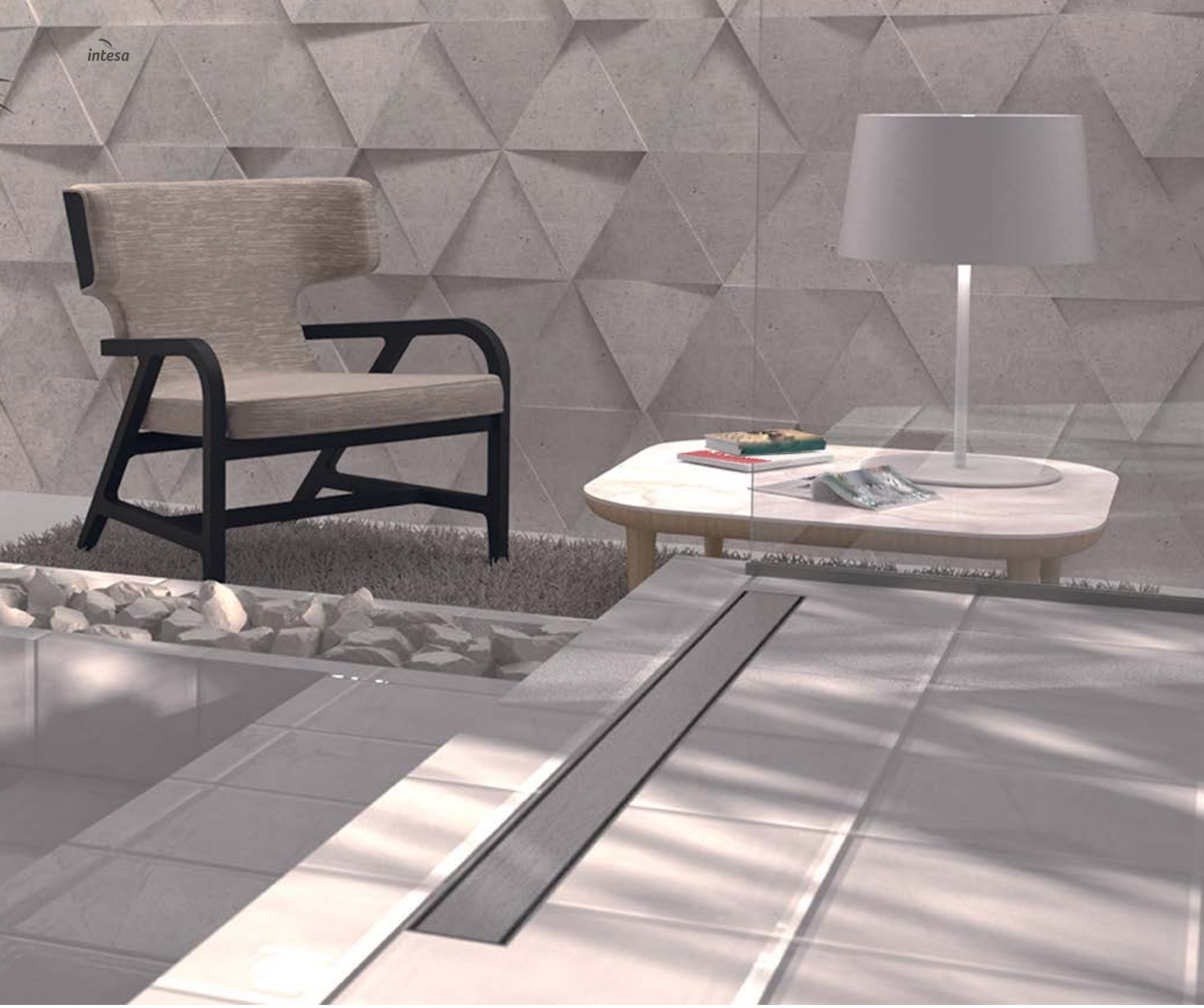

Accessori

Accessori

Tecnoflow - Set docce a pavimento

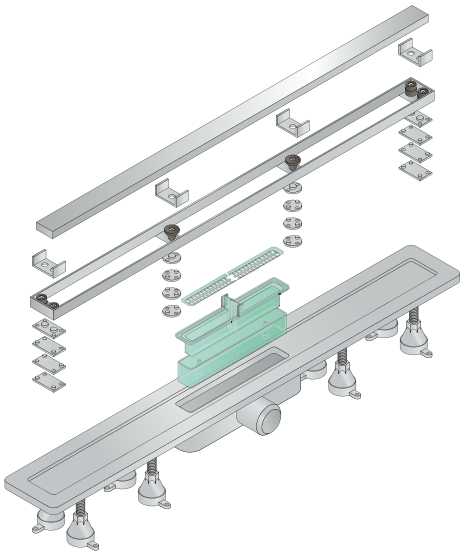

DESCRIZIONE	CODICE	DIMENSIONE
Set doccia a pavimento con profilo in acciaio, griglia piastrellabile o acciaio satinata e regolabile in altezza. Completa di foglio d'isolamento, sifone estraibile ed ispezionabile, sifonatura 35 mm, portata d'acqua 40 lt./min, ridotto ingombro sottotraccia 75mm, piedini di regolazione per facilitare la posa.	**022029**	**L. 30 cm**
	022030	**L. 70 cm**
	022031	**L. 80 cm**
	022032	**L. 90 cm**

intesa Lavanderia

Lavanderia

Luretta

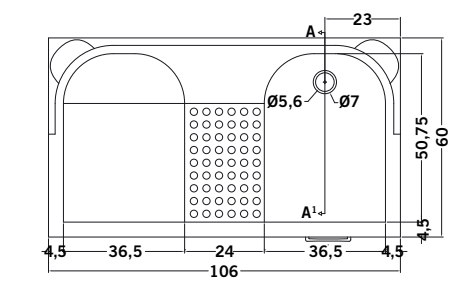

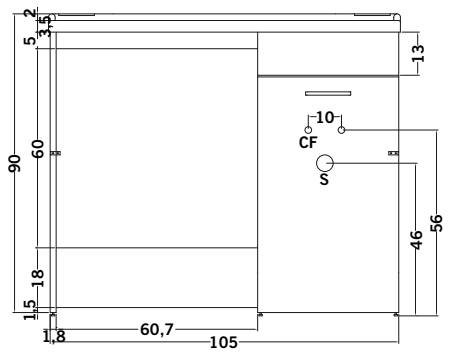

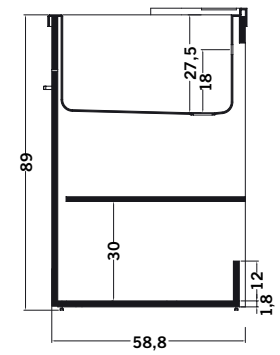

DESCRIZIONE	CODICE
Lavatoio BCO C/P. L. 106x60 cm vasca BCO DX	**025585**
Lavatoio BCO C/P. L. 106x60 cm vasca CRE DX	**025613**
Lavatoio BCO C/P. L. 106x60 cm vasca GRI DX	**025614**
Lavatoio MEL C/P. L. 106x60 cm vasca BCO DX	**025615**
Lavatoio MEL C/P. L. 106x60 cm vasca CRE DX	**025616**
Lavatoio MEL C/P. L. 106x60 cm vasca GRI DX	**025617**
Lavatoio CEL C/P. L. 106x60 cm vasca BCO DX	**025618**
Lavatoio CEL C/P. L. 106x60 cm vasca CRE DX	**025619**
Lavatoio CEL C/P. L. 106x60 cm vasca GRI DX	**025620**
Lavatoio GRI C/P. L. 106x60 cm vasca BCO DX	**025621**
Lavatoio GRI C/P. L. 106x60 cm vasca CRE DX	**025623**
Lavatoio GRI C/P. L. 106x60 cm vasca GRI DX	**025624**
Lavatoio ROV C/P. L. 106x60 cm vasca BCO DX	**025625**
Lavatoio ROV C/P. L. 106x60 cm vasca CRE DX	**025626**
Lavatoio ROV C/P. L. 106x60 cm vasca GRI DX	**025627**
Lavatoio BCO C/P. L. 106x60 cm vasca BCO SX	**025628**
Lavatoio BCO C/P. L. 106x60 cm vasca CRE SX	**025630**
Lavatoio BCO C/P. L. 106x60 cm vasca GRI SX	**025631**
Lavatoio MEL C/P. L. 106x60 cm vasca BCO SX	**025632**
Lavatoio MEL C/P. L. 106x60 cm vasca CRE SX	**025633**
Lavatoio MEL C/P. L. 106x60 cm vasca GRI SX	**025634**
Lavatoio CEL C/P. L. 106x60 cm vasca BCO SX	**025635**
Lavatoio CEL C/P. L. 106x60 cm vasca CRE SX	**025636**
Lavatoio CEL C/P. L. 106x60 cm vasca GRI SX	**025637**
Lavatoio GRI C/P. L. 106x60 cm vasca BCO SX	**025638**
Lavatoio GRI C/P. L. 106x60 cm vasca CRE SX	**025639**
Lavatoio GRI C/P. L. 106x60 cm vasca GRI SX	**025640**
Lavatoio ROV C/P. L. 106x60 cm vasca BCO SX	**025641**
Lavatoio ROV C/P. L. 106x60 cm vasca CRE SX	**025642**
Lavatoio ROV C/P. L. 106x60 cm vasca GRI SX	**025643**

Lavanderia

Luretta

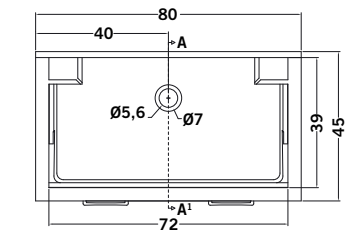

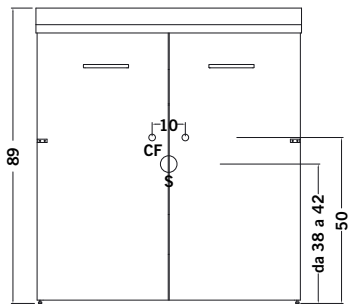

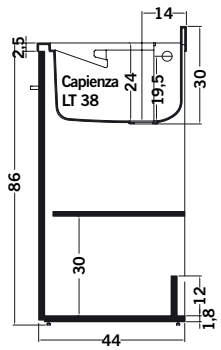

DESCRIZIONE	CODICE
Lavatoio bianco lucido L. 80x45 cm vasca bianco lucido	**025741**
Lavatoio bianco lucido L. 80x45 cm vasca crema opaco	**025742**
Lavatoio bianco lucido L. 80x45 cm vasca grigio opaco	**025743**
Lavatoio melanzana lucido L. 80x45 cm vasca bianco lucido	**025744**
Lavatoio melanzana lucido L. 80x45 cm vasca crema opaco	**025745**
Lavatoio melanzana lucido L. 80x45 cm vasca grigio opaco	**025746**
Lavatoio celeste lucido L. 80x45 cm vasca bianco lucido	**025747**
Lavatoio celeste lucido L. 80x45 cm vasca crema opaco	**025748**
Lavatoio celeste lucido L. 80x45 cm vasca grigio opaco	**025749**
Lavatoio grigio lucido L. 80x45 cm vasca bianco lucido	**025750**
Lavatoio grigio lucido L. 80x45 cm vasca crema opaco	**025751**
Lavatoio grigio lucido L. 80x45 cm vasca grigio opaco	**025752**
Lavatoio rovere L. 80x45 cm vasca bianco lucido	**025753**
Lavatoio rovere L. 80x45 cm vasca crema opaco	**025754**
Lavatoio rovere L. 80x45 cm vasca grigio opaco	**025755**

Lavanderia

Luretta

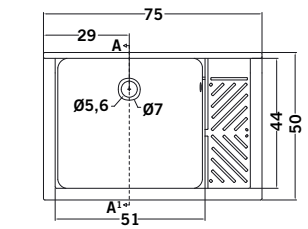

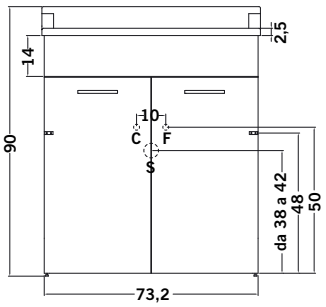

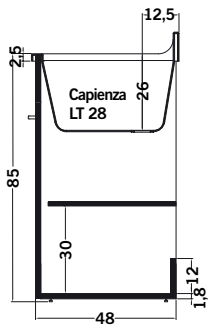

DESCRIZIONE	CODICE
Lavatoio bianco lucido L. 75x50 cm vasca bianco lucido	**025726**
Lavatoio bianco lucido L. 75x50 cm vasca crema opaco	**025727**
Lavatoio bianco lucido L. 75x50 cm vasca grigio opaco	**025728**
Lavatoio melanzana lucido L. 75x50 cm vasca bianco lucido	**025729**
Lavatoio melanzana lucido L. 75x50 cm vasca crema opaco	**025730**
Lavatoio melanzana lucido L. 75x50 cm vasca grigio opaco	**025731**
Lavatoio celeste lucido L. 75x50 cm vasca bianco lucido	**025732**
Lavatoio celeste lucido L. 75x50 cm vasca crema opaco	**025733**
Lavatoio celeste lucido L. 75x50 cm vasca grigio opaco	**025734**
Lavatoio grigio lucido L. 75x50 cm vasca bianco lucido	**025735**
Lavatoio grigio lucido L. 75x50 cm vasca crema opaco	**025736**
Lavatoio grigio lucido L. 75x50 cm vasca grigio opaco	**025737**
Lavatoio rovere L. 75x50 cm vasca bianco lucido	**025738**
Lavatoio rovere L. 75x50 cm vasca crema opaco	**025739**
Lavatoio rovere L. 75x50 cm vasca grigio opaco	**025740**

Lavanderia

Luretta

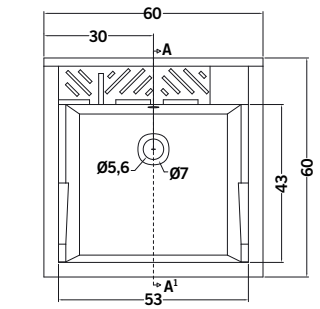

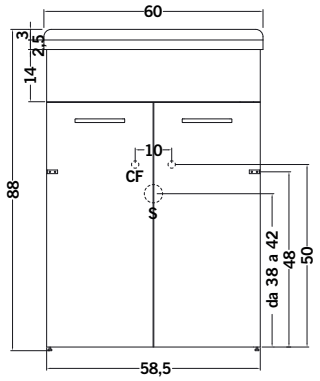

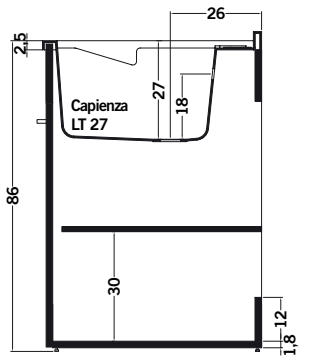

DESCRIZIONE	CODICE
Lavatoio bianco lucido L. 60x60 cm vasca bianco lucido	**025711**
Lavatoio bianco lucido L. 60x60 cm vasca crema opaco	**025712**
Lavatoio bianco lucido L. 60x60 cm vasca grigio opaco	**025713**
Lavatoio melanzana lucido L. 60x60 cm vasca bianco lucido	**025714**
Lavatoio melanzana lucido L. 60x60 cm vasca crema opaco	**025715**
Lavatoio melanzana lucido L. 60x60 cm vasca grigio opaco	**025716**
Lavatoio celeste lucido L. 60x60 cm vasca bianco lucido	**025717**
Lavatoio celeste lucido L. 60x60 cm vasca crema opaco	**025718**
Lavatoio celeste lucido L. 60x60 cm vasca grigio opaco	**025719**
Lavatoio grigio lucido L. 60x60 cm vasca bianco lucido	**025720**
Lavatoio grigio lucido L. 60x60 cm vasca crema opaco	**025721**
Lavatoio grigio lucido L. 60x60 cm vasca grigio opaco	**025722**
Lavatoio rovere L. 60x60 cm vasca bianco lucido	**025723**
Lavatoio rovere L. 60x60 cm vasca crema opaco	**025724**
Lavatoio rovere L. 60x60 cm vasca grigio opaco	**025725**

Lavanderia

Luretta

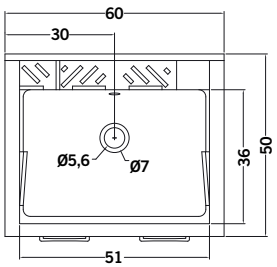

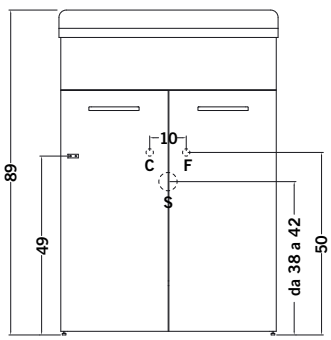

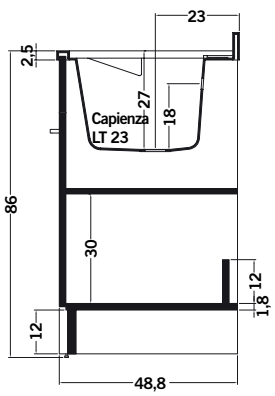

DESCRIZIONE	CODICE
Lavatoio bianco lucido L. 60x50 cm vasca bianco lucido	**025689**
Lavatoio bianco lucido L. 60x50 cm vasca crema opaco	**025690**
Lavatoio bianco lucido L. 60x50 cm vasca grigio opaco	**025691**
Lavatoio melanzana lucido L. 60x50 cm vasca bianco lucido	**025692**
Lavatoio melanzana lucido L. 60x50 cm vasca crema opaco	**025693**
Lavatoio melanzana lucido L. 60x50 cm vasca grigio opaco	**025694**
Lavatoio celeste lucido L. 60x50 cm vasca bianco lucido	**025695**
Lavatoio celeste lucido L. 60x50 cm vasca crema opaco	**025696**
Lavatoio celeste lucido L. 60x50 cm vasca grigio opaco	**025697**
Lavatoio grigio lucido L. 60x50 cm vasca bianco lucido	**025698**
Lavatoio grigio lucido L. 60x50 cm vasca crema opaco	**025699**
Lavatoio grigio lucido L. 60x50 cm vasca grigio opaco	**025700**
Lavatoio rovere L. 60x50 cm vasca crema opaco	**025702**
Lavatoio rovere L. 60x50 cm vasca bianco lucido	**025701**
Lavatoio rovere L. 60x50 cm vasca grigio opaco	**025703**

Lavanderia

Luretta

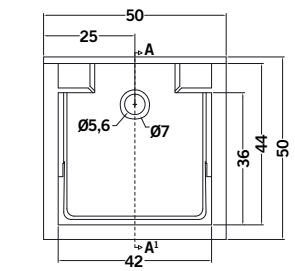

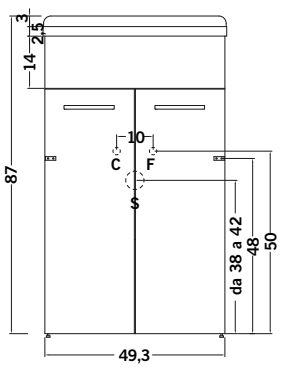

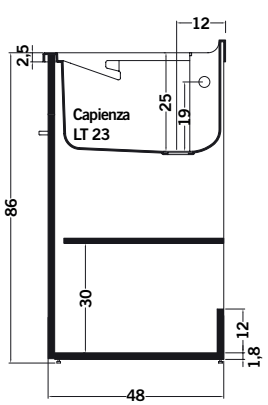

DESCRIZIONE	CODICE
Lavatoio bianco lucido L. 50x50 cm vasca bianco lucido	**025674**
Lavatoio bianco lucido L. 50x50 cm vasca crema opaco	**025675**
Lavatoio bianco lucido L. 50x50 cm vasca grigio opaco	**025676**
Lavatoio melanzana lucido L. 50x50 cm vasca bianco lucido	**025677**
Lavatoio melanzana lucido L. 50x50 cm vasca crema opaco	**025678**
Lavatoio melanzana lucido L. 50x50 cm vasca grigio opaco	**025679**
Lavatoio celeste lucido L. 50x50 cm vasca bianco lucido	**025680**
Lavatoio celeste lucido L. 50x50 cm vasca crema opaco	**025681**
Lavatoio celeste lucido L. 50x50 cm vasca grigio opaco	**025682**
Lavatoio grigio lucido L. 50x50 cm vasca bianco lucido	**025683**
Lavatoio grigio lucido L. 50x50 cm vasca crema opaco	**025684**
Lavatoio grigio lucido L. 50x50 cm vasca grigio opaco	**025685**
Lavatoio rovere L. 50x50 cm vasca bianco lucido	**025686**
Lavatoio rovere L. 50x50 cm vasca crema opaco	**025687**
Lavatoio rovere L. 50x50 cm vasca grigio opaco	**025688**

Lavanderia

Luretta

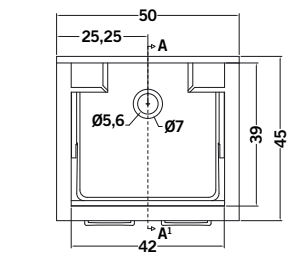

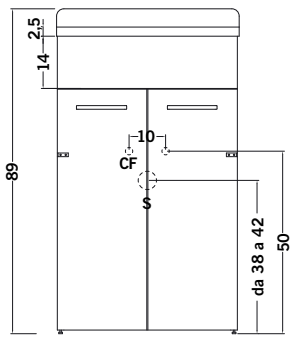

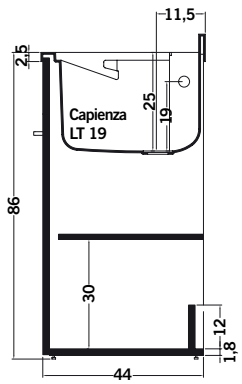

DESCRIZIONE	CODICE
Lavatoio bianco lucido L. 50x45 cm vasca bianco lucido	**025659**
Lavatoio bianco lucido L. 50x45 cm vasca crema opaco	**025660**
Lavatoio bianco lucido L. 50x45 cm vasca grigio opaco	**025661**
Lavatoio melanzana lucido L. 50x45 cm vasca bianco lucido	**025662**
Lavatoio melanzana lucido L. 50x45 cm vasca crema opaco	**025663**
Lavatoio melanzana lucido L. 50x45 cm vasca grigio opaco	**025664**
Lavatoio celeste lucido L. 50x45 cm vasca bianco lucido	**025665**
Lavatoio celeste lucido L. 50x45 cm vasca crema opaco	**025666**
Lavatoio celeste lucido L. 50x45 cm vasca grigio opaco	**025667**
Lavatoio grigio lucido L. 50x45 cm vasca bianco lucido	**025668**
Lavatoio grigio lucido L. 50x45 cm vasca crema opaco	**025669**
Lavatoio grigio lucido L. 50x45 cm vasca grigio opaco	**025670**
Lavatoio rovere L. 50x45 cm vasca bianco lucido	**025671**
Lavatoio rovere L. 50x45 cm vasca crema opaco	**025672**
Lavatoio rovere L. 50x45 cm vasca grigio opaco	**025673**

Lavanderia

Luretta

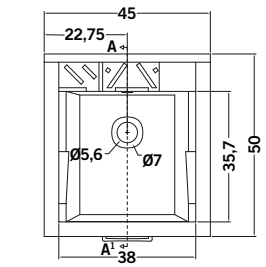

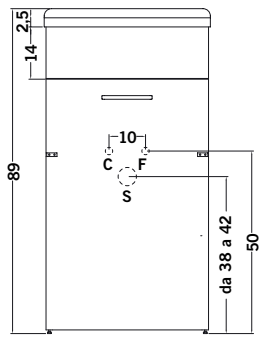

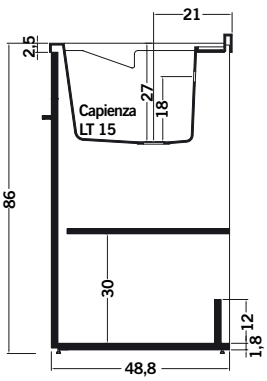

DESCRIZIONE	CODICE
Lavatoio bianco lucido L. 45x50 cm vasca bianco lucido	**025644**
Lavatoio bianco lucido L. 45x50 cm vasca crema opaco	**025645**
Lavatoio bianco lucido L. 45x50 cm vasca grigio opaco	**025646**
Lavatoio melanzana lucido L. 45x50 cm vasca bianco lucido	**025647**
Lavatoio melanzana lucido L. 45x50 cm vasca crema opaco	**025648**
Lavatoio melanzana lucido L. 45x50 cm vasca grigio opaco	**025649**
Lavatoio celeste lucido L. 45x50 cm vasca bianco lucido	**025650**
Lavatoio celeste lucido L. 45x50 cm vasca crema opaco	**025651**
Lavatoio celeste lucido L. 45x50 cm vasca grigio opaco	**025652**
Lavatoio grigio lucido L. 45x50 cm vasca bianco lucido	**025653**
Lavatoio grigio lucido L. 45x50 cm vasca crema opaco	**025654**
Lavatoio grigio lucido L. 45x50 cm vasca grigio opaco	**025655**
Lavatoio rovere L. 45x50 cm vasca bianco lucido	**025656**
Lavatoio rovere L. 45x50 cm vasca crema opaco	**025657**
Lavatoio rovere L. 45x50 cm vasca grigio opaco	**025658**

Lavanderia

Luretta

DESCRIZIONE	CODICE
Base con stendino L. 60x60 cm bianco lucido	**025756**
Base con stendino L. 60x60 cm melanzana lucido	**025757**
Base con stendino L. 60x60 cm celeste lucido	**025758**
Base con stendino L. 60x60 cm grigio lucido	**025759**
Base con stendino L. 60x60 cm rovere	**025760**

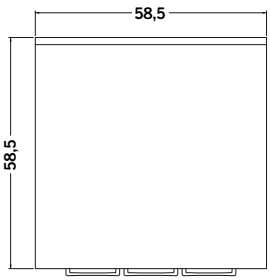

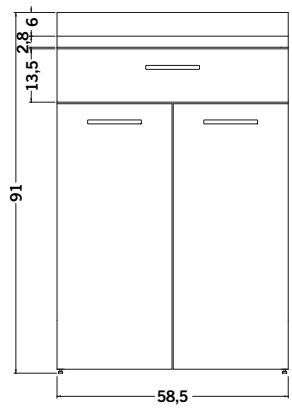

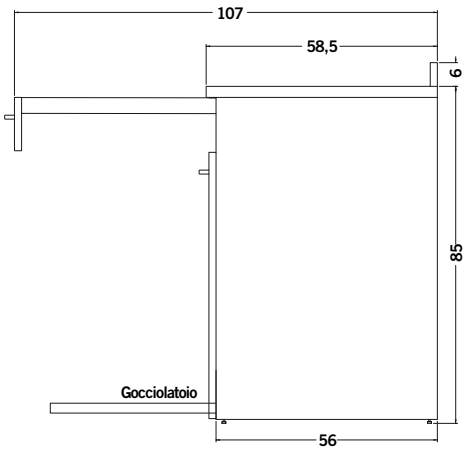

Lavanderia

Luretta colori lavatoi

Bianco Lucido

Crema Velvet

Grigio Velvet

Luretta colori ante

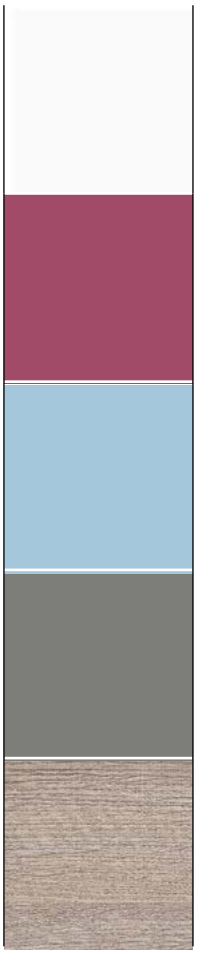

Bianco Lucido

Melanzana Lucido

Celeste Lucido

Grigio Antracite Lucido

Rovere

intesa

Strada dei Dossarelli n.44 - 29122 Piacenza
Tel. +39 0523 606350 - Fax +39 0523 606730
e-mail: intesa@intesascrl.it - www.intesascrl.it